ФМ.ТС.04.10.17.030-2СБ

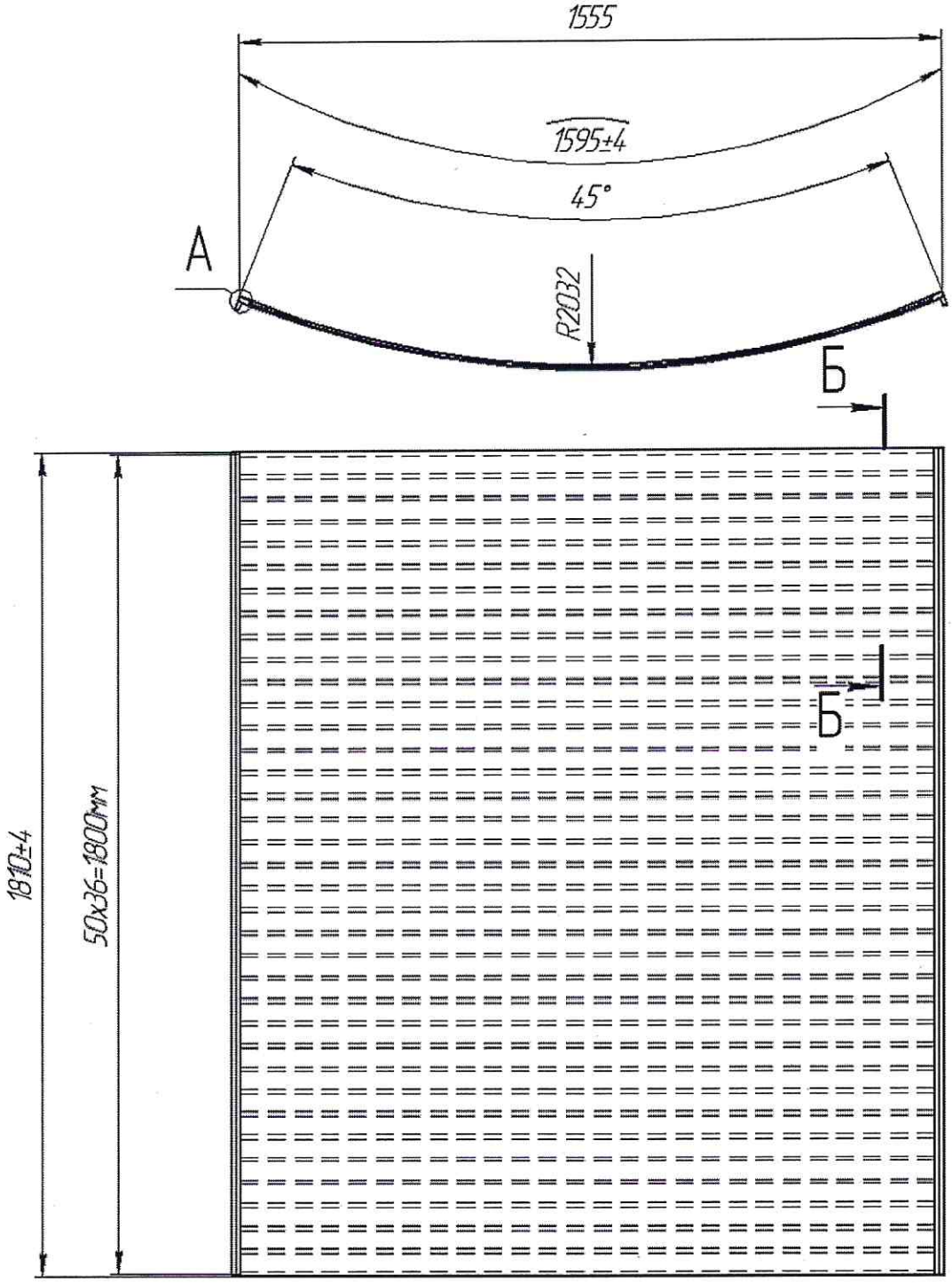

Б–Б(1:4)

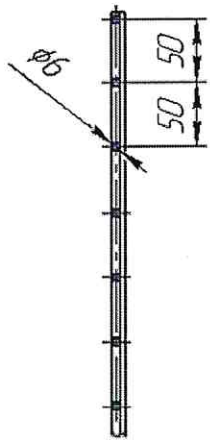

Согласовано
гл инженер ОФ
Колонов Д.С

Профиль шпальта : 12Sb. Материал: Aisi 202, 201,321.
Материалл прутьев ø6мм: Aisi 202, 201,321.
Материалл каркаса: Сталь 3.

1. H14, h14, IT14/2.
2. Отклонения по диагоналям сита не более 1мм.
3. Предельные отклонения между осями по шагу ±0,5мм.
4. Допуск плоскостности рабочей поверхности сита 1мм, вогнутость не допускается.
5. Сварные швы по ГОСТ 14771-76.

Согласовано Чесноков НН

A(1:1)

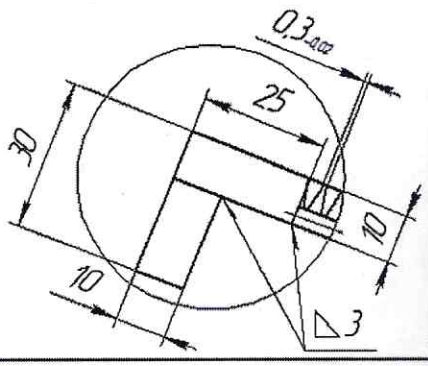

Изм.	Лист	№ докум.	Подп.	Дата
Разраб.		Чесноков Н.Н.		15.06.2020
Пров.				
Т.контр.				
Н.контр.				
Утв.				

ФМ.ТС.04.10.17.030-2СБ

Сито шпальтовое дуговое Поз. 98-101. Щель 0,3

Лит.	Масса	Масштаб
		1:10
Лист	Листов 1	

ООО "Разрез березовский"

Перв. примен.
Справ. №
Подп. и дата
Инв. № дубл.
Взам. инв. №
Подп. и дата
Инв. № подл.

Копировал
Формат А3