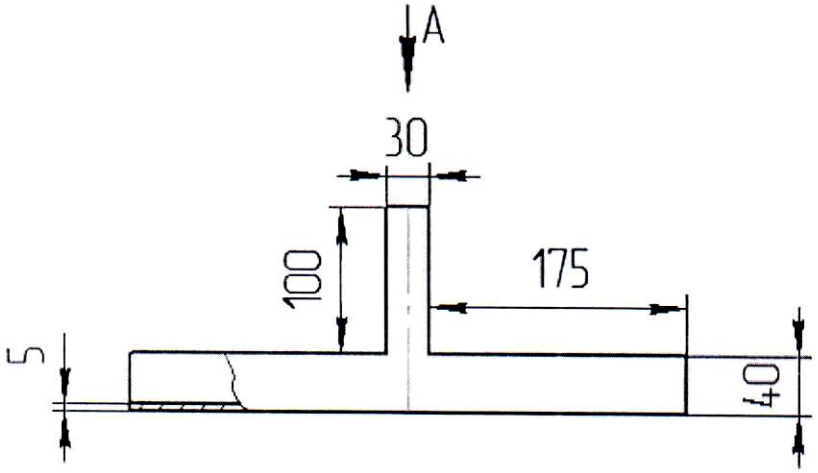

Вид А

Вид Б

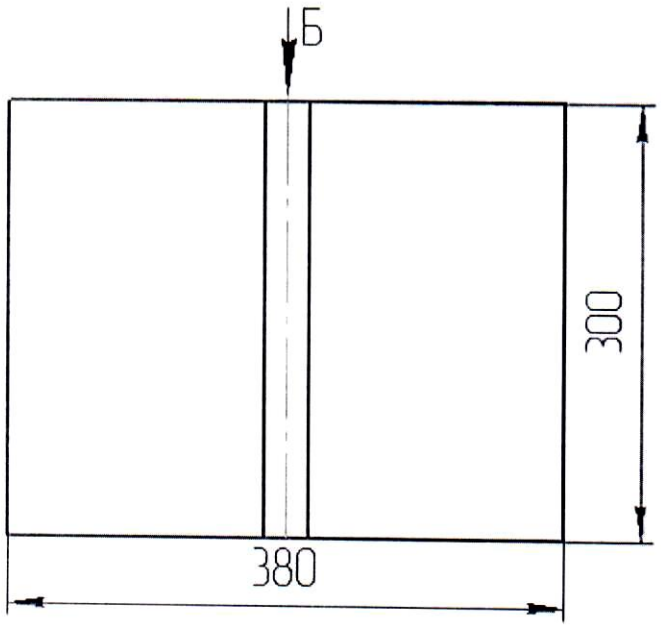

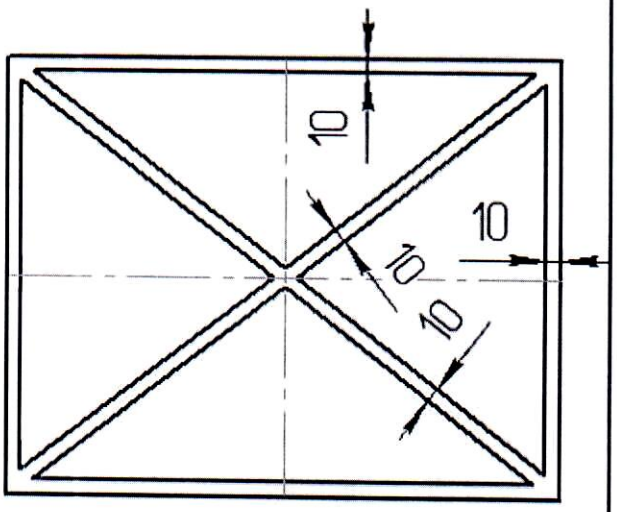

Технические требования:

1. Материал – СЧ 15-32 по ГОСТ 1412-85.
2. Литейные радиусы не более R=0,5 мм.
3. Вес – 40 кг.

Согласовано

Примечание:

1. Подлинник – черт. 840157 Инв. №К-3959 черт.

Инв. № К-3959

						Коксовый цех Рампа для кокса	840157	
Изм.	Колич.	Лист	№док.	Подп.	Дата	Плита делитель	Стадия	Масса	Масштаб
Разраб.									1:5
Пров.									
Т.контр.							Лист	Листов 1	
Нач. ПКО		Святной Г.В.							
Н.контр.									
Утв.									

Взам. инв. №

Подп. и дата

Инв. № подл.