ООО «Кварц Т» является членом СРО АП СОПО с правом подготовки проектной документации объектов капитального строительства. Регистрационный номер в государственном реестре саморегулируемых организаций СРО-П-166-30062011. Регистрационный номер в реестре членов: №353, дата регистрации в реестре членов: 15.10.2012г

Общество с ограниченной ответственностью «Кварц Т»
650000, г. Кемерово, пр-кт Советский, д. 70А, пом. 212
+7 (913) 300 62-62 | quarz-t@mail.ru
ИНН 4205017362 | КПП 420501001

Строительство зданий и сооружений на производственной площадке участка недр "Поле шахты Северный Маганак" ООО "Шахта №12"

Кемеровская область, г. Прокопьевск, земельный участок с кадастровым номером 42:32:0102006:2076

РАБОЧАЯ ДОКУМЕНТАЦИЯ

Внутриплощадочные инженерные сети

Наружные сети водоснабжения и канализации

ШИФР: 1963914-ОП-НВК

Изм.	№ док.	Подп.	Дата
1	60		23.11.23
2	63		14.12.23
3	03/24		11.01.24

Директор А.А. Шафиков

ГИП Р.А. Шафиков

Кемерово 2023

Разрешение		Обозначение		
Изм.	Лист	Содержание изменения	Код	Примечание
		1963914-ОП-НВК		
1	5	Изменен диаметр колодца 9/В1		
	5,1	Изменены размеры колодца 9/В1		
	42	Корректировка колодца 9/В1		
2	5	Изменены диаметры колодцев 1,2,3,6,8		
	5,1	Изменены диаметры колодцев 1,2,3,6,8		
	6	Изменены диаметры колодцев 1.1, 2		
	6,1	Изменены диаметры колодцев 1.1, 2		
	39	Изменено количество плит перекрытия и горловин		
	40	Изменено количество плит перекрытия и горловин		
	42	Изменено количество плит перекрытия и горловин. Колодцы В1 □1000 заменены на □1500		
	43	Изменено количество плит перекрытия и горловин		
	44	Изменено количество плит перекрытия и горловин		
3	44	Изменено количество колодцев		
		1963914-ОП-НВК.СО		
1	3	Корректировка спецификации		
2	3	Корректировка спецификации		
	7	Корректировка спецификации		
3	7	Корректировка спецификации		

Согласовано:

Н.контр.

Утв.	Шафиков		11.01.24	Разрешение на внесение изменений	Лист	Листов
ГИП	Шафиков		11.01.24		1	1
Составил	Шафиков		11.01.24			
Изм.внес	Солонин		11.01.24			

Ведомость рабочих чертежей основного комплекта

Лист	Наименование	Примечание
1	Общие данные (начало)	
1.1	Общие данные (окончание)	
2	План сетей М1:1000	
3	Принципиальная схема внутриплощадочной системы хозяйственно-бытовой канализации	
4	Принципиальная схема внутриплощадочной системы ливневой канализации	
5	Принципиальная схема внутриплощадочной системы хозяйственно-бытового водоснабжения	
5.1	Схемы колодцев сети В1	
6	Принципиальная схема внутриплощадочной системы противопожарного водоснабжения	
6.1	Схемы колодцев 1-10/В2, ПГ1-ПГ11	
7	Продольный профиль сети К1 (начало)	
8	Продольный профиль сети К1 (продолжение)	
9	Продольный профиль сети К1 (продолжение)	
10	Продольный профиль сети К1 (продолжение)	
11	Продольный профиль сети К1 (продолжение)	
12	Продольный профиль сети К1 (продолжение)	
13	Продольный профиль сети К1 (окончание)	
14	Продольный профиль сети В1 (начало)	
15	Продольный профиль сети В1 (продолжение)	
16	Продольный профиль сети В1 (продолжение)	
17	Продольный профиль сети В1 (продолжение)	
18	Продольный профиль сети В1 (продолжение)	
19	Продольный профиль сети В1 (продолжение)	
20	Продольный профиль сети В1 (продолжение)	
21	Продольный профиль сети В1 (окончание)	
22	Продольный профиль сети К2 (начало)	
23	Продольный профиль сети К2 (окончание)	
24	Продольный профиль сети В2 (начало)	
25	Продольный профиль сети В2 (продолжение)	
26	Продольный профиль сети В2 (продолжение)	
27	Продольный профиль сети В2 (продолжение)	
28	Продольный профиль сети В2 (продолжение)	
29	Продольный профиль сети В2 (продолжение)	
30	Продольный профиль сети В2 (продолжение)	
31	Продольный профиль сети В2 (продолжение)	
32	Продольный профиль сети В2 (продолжение)	
33	Продольный профиль сети В2 (продолжение)	
34	Продольный профиль сети В2 (продолжение)	
35	Продольный профиль сети В2 (продолжение)	
36	Продольный профиль сети В2 (продолжение)	
37	Разрезы 1-1, 2-2, 3-3, 4-4	
38	Разрезы 5-5, 6-6, 7-7, 8-8, 9-9	
39	Таблица колодцев К1 (начало)	
40	Таблица колодцев К1 (окончание)	
41	Таблица колодцев К2	
42	Таблица колодцев В1	
43	Таблица колодцев В2 (начало)	
44	Таблица колодцев В2 (окончание)	

Основные показатели сетей НВК

Наименование системы	Расчетный расход			Примечание
	$м^3$/сут	$м^3$/ч	л/с	
В1				
В2				
К1				
К2				

Ведомость ссылочных и прилагаемых документов

Обозначение	Наименование	Примечание
	Ссылочные документы	
ТПР 901-09-11.84	Колодцы водопроводные	
ТПР 902-09-22.84	Колодцы канализационные	
Серия 3.900.1-14	Изделия железобетонные для круглых колодцев водопровода и канализации	
ГОСТ 18599-2001	Трубы напорные из полиэтилена	
	Прилагаемые документы	
1963914-ОП-НВК.СО	Спецификация оборудования, изделий и материалов	

Изм.	Кол.уч.	Лист	№ док	Подп.	Дата	1963914–ОП–НВК	Строительство зданий и сооружений на производственной площадке участка недр «Поле шахты Северный Маганак» ООО «Шахта №12».	ГИП	Шафиков		2023	Стадия	Лист
								Н. контроль	Широких			Р	1
						Кемеровская область – Кузбасс, г. Прокопьевск, земельный участок с кадастровым номером 42:32:0102006:2076	Общие данные (начало)	Проверил	Шафиков				
								Разработал	Солонин				

КВАРЦ
АРХИТЕКТУРНО-СТРОИТЕЛЬНОЕ ПРОЕКТИРОВАНИЕ

Общие указания

1. Рабочая документация разработана на основании задания на проектирование и проектной документации.
2. Рабочая документация соответствует заданию на проектирование, техническим условиям, требованиям действующих технических регламентов, стандартов, сводов правил, других документов, содержащих установленные требования.
3. Основные нормативные документы, содержащие требования к техническим решениям, и дальнейшему производству работ: СП 31.133330.2021 "Водоснабжение. Наружные сети и сооружения"; СП 32.13330.2018 "Канализация. Наружные сети и сооружения"; СП 30.13330.2020 "Внутренний водопровод и канализация зданий"; СП 42.13330.2016 "Градостроительство. Планировка и застройка городских и сельских поселений"; СП 18.13330.2019 "Генеральные планы промышленных предприятий"; СП 8.13130.2020 "Системы противопожарной защиты. Источники наружного противопожарного водоснабжения"; СП 40-102-2000 "Проектирование и монтаж трубопроводов систем водоснабжения и канализации из полимерных материалов"; СП 48.13330.2019 "Организация строительства".
4. В разрезе исследуемого участка выделены следующие инженерно-геологические элементы:
   - ИГЭ 1 - насыпной щебенистый грунт.
   - ИГЭ 2 - суглинок просадочный твердый - светло-бурый, бурый, легкий пылеватый, среднепросадочный, с прожилками карбонатов, объединяет суглинки твердые и полутвердые, слабопросадочные, среднепросадочные и сильнопросадочные.
   - ИГЭ 3а - суглинок полутвердый - бурый, светло-бурый, с редкими прожилками карбонатов, легкий пылеватый, объединяет суглинки легкие и тяжелые, твердые и полутвердые.
   - ИГЭ 3б - суглинок тугопластичный - бурый, ожелезнённый, легкий пылеватый, объединяет суглинки легкие и тяжелые.
   - ИГЭ 3в - суглинок мягкопластичный - бурый, ожелезнённый, легкий пылеватый, объединяет суглинки легкие и тяжелые.
   - ИГЭ 4 - суглинок дресвяный полутвёрдый.
   - ИГЭ 5- скальный грунт - песчаник.
5. При устройстве подземных сетей подлежат освидетельствованию, с составлением соответствующих актов, следующие виды работ: устройство оснований под трубопроводы и колодцы, монтаж трубопроводов, монтаж колодцев, выполнение гидроизоляции наружных поверхностей колодцев, обратная засыпка.
6. При устройстве напорного трубопровода хозяйственно-бытового водоснабжения (В1) и противопожарного трубопровода (В2) применяются трубы полиэтиленовые ПЭ100 SDR13,6 по ГОСТ 18599-2001. При устройстве самотечного трубопровода ливневой канализации (К2) и хоз-бытовой канализации (К1) применяются трубы полиэтиленовые ПЭ100 SDR17 по ГОСТ 18599-2001.
7. Колодцы предусматриваются по ТПР 902-09-22.84 "Колодцы канализационные" и ТПР 901-09-11.84 "Колодцы водопроводные" из сборных железобетонных элементов по серии 3.900.1-14.
8. Обратная засыпка трубопроводов предусматривается грунтом, не содержащим крупных включений, с повышенной степенью уплотнения. При засыпке трубопроводов над верхом трубы обязательно устройство защитного слоя из песчаного или мягкого местного грунта толщиной не менее 30 см, не содержащего твердых включений. На дне траншеи перед укладкой труб предусматривается постель из песка толщиной не менее 10 см. Величину откоса траншеи допускается принимать в соответствии с проектом производства работ.
9. При пересечении проездов для передвижения крупногабаритных самосвалов трубопроводы прокладываются в футлярах из стальных труб по ГОСТ 10704-91. В местах пересечения хоз-бытового и канализационного трубопроводов предусмотрены футляры из полиэтилена ПЭ100 SDR17.
10. Железобетонные элементы колодцев приняты по ГОСТ 8020-2016. Класс бетона по прочности В 25, по морозостойкости F100, по водонепроницаемости W6. Сборные железобетонные элементы устанавливаются на слой цементно-песчаного раствора марки 100 толщиной 10 мм.
11. Поверхность стен, перекрытий колодца гидроизолируются битумной мастикой МБР-65 в два слоя. Поверхности лестниц, стальных элементов покрыть группой лакокрасочного покрытия II: органосиликатной композиций ОС-12-03 по ТУ 84-725-78, предварительно очистив металл (степень очистки 2 по ГОСТ 9.402-2004) и обезжиров. Общая толщина антикоррозионного покрытия 160 мкм, в местах сварки 190 мкм.

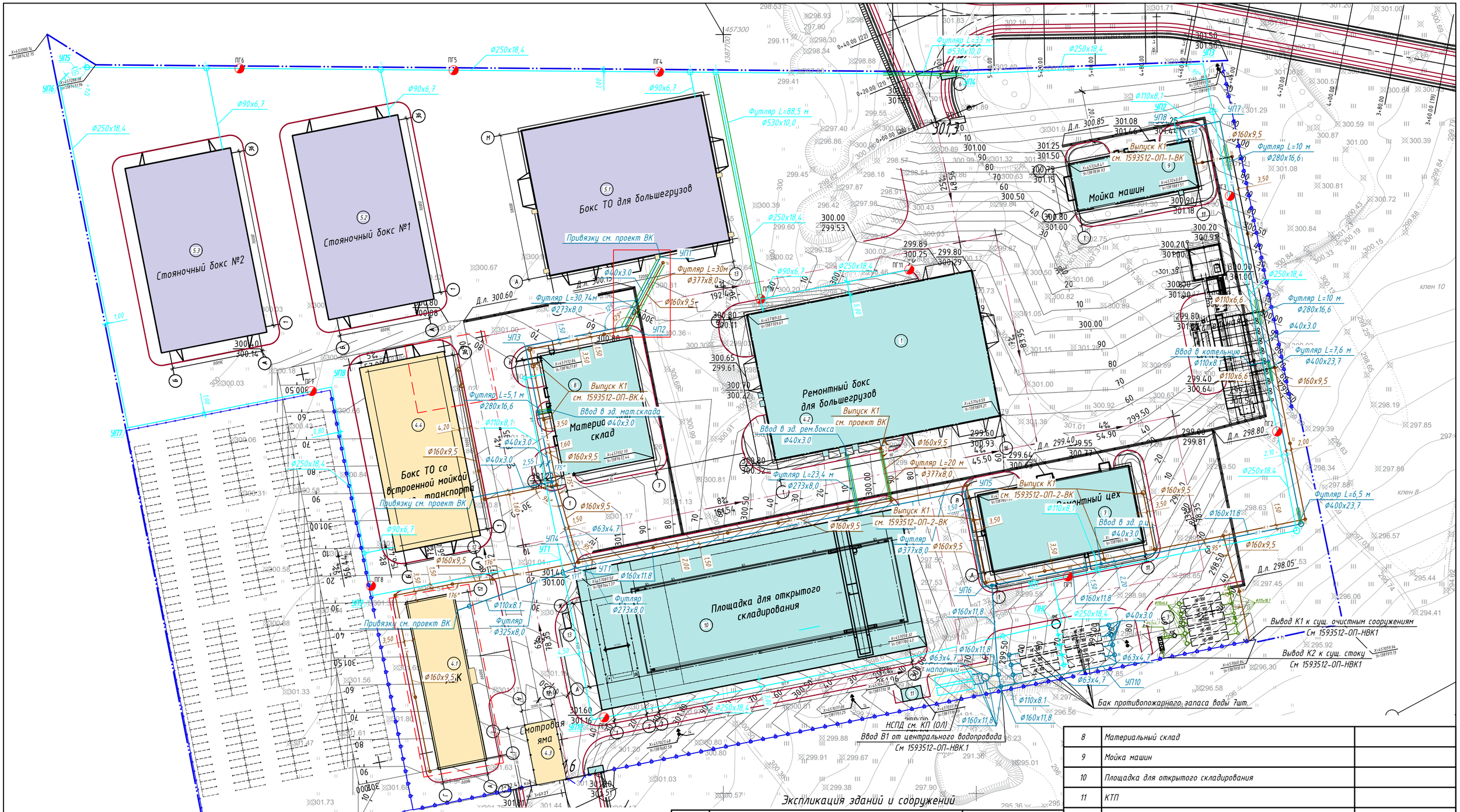

Экспликация зданий и сооружений

Номер на плане	Наименование	Координаты квадрата сетки
1	Свободная позиция	
2	Котельная	
3	Очистные сооружения	
4	Резервуары чистой воды (противопожарного запаса воды)	
5	КПП №1	
6	КПП №2	
7	Ремонтный цех	
8	Материальный склад	
9	Мойка машин	
10	Площадка для открытого складирования	
11	КТП	
12	Автопарковка	
4.1	АБК	
4.2	Ремонтный бокс для большегрузных автосамосвалов и тракторно-бульдозерной техники	
4.3	Пункт предрейсового осмотра транспортных средств	
4.4	Бокс ТО со встроенной мойкой для хоз. транспорта	
5.1	Бокс ТО для большегрузных автосамосвалов, тракторно-бульдозерной техники	
5.2	Стояночный бокс №1	
5.3	Стояночный бокс №2	
5.4	КТП №2	

Изм.	Кол.уч.	Лист	№ док.	Подп.	Дата

1963914-ОП-НВК

Кемеровская область, г. Прокопьевск, земельный участок с кадастровым номером 42:32:0102006:2076

Строительство зданий и сооружений на производственной площадке участка недр "Поле шахты Северный Маганак" ООО "Шахта №12"

План сетей М1:1000

ГИП	Шафиков		2023
Н.контроль	Широких		
Проверил	Шафиков		
Разработал	Солонин		

Стадия	Лист
Р	2

КВАРЦ
АРХИТЕКТУРНО-СТРОИТЕЛЬНОЕ ПРОЕКТИРОВАНИЕ

Принципиальная схема внутриплощадочной системы хозяйственно-бытовой канализации

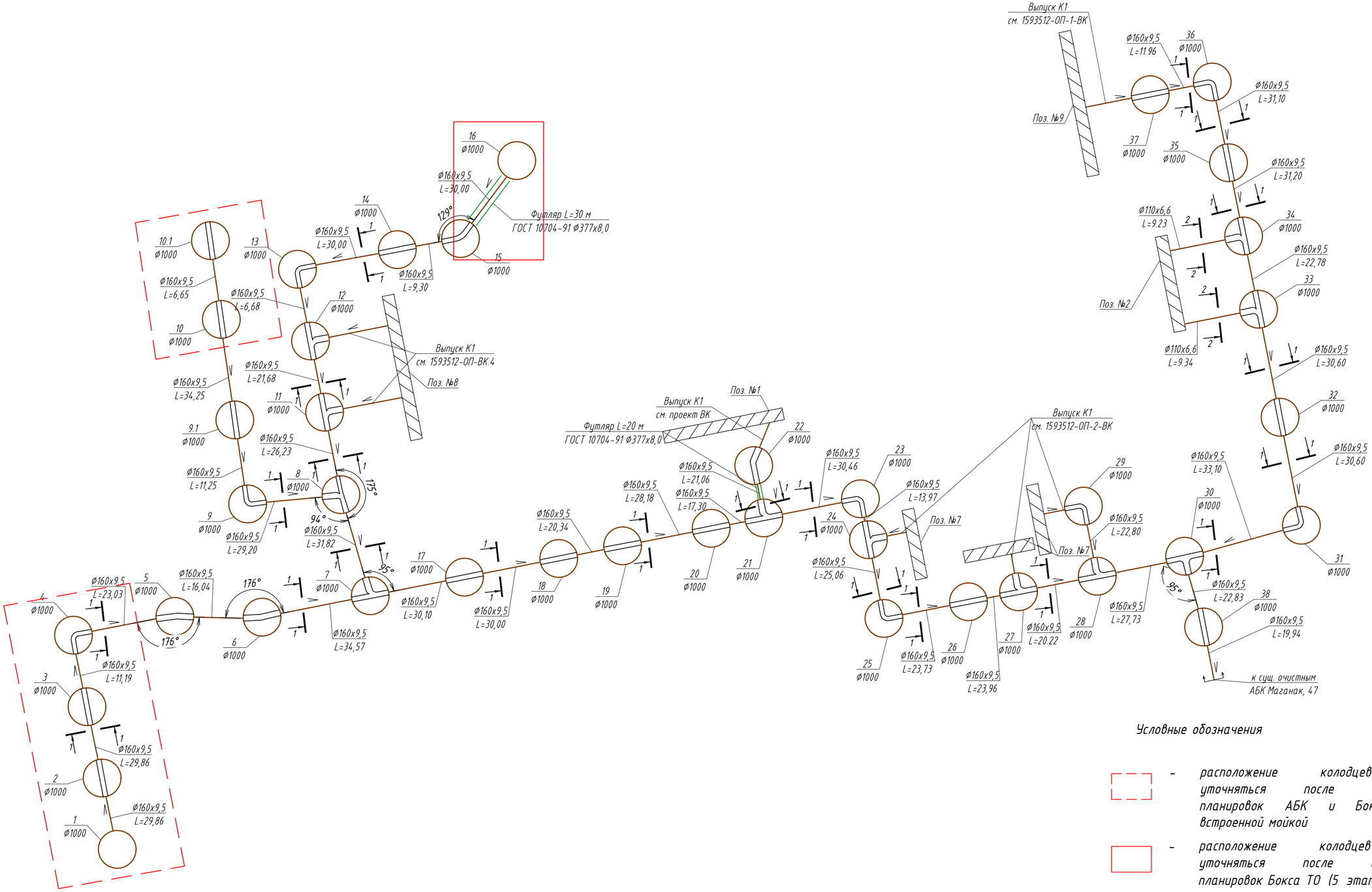

Условные обозначения

- расположение колодцев будет уточняться после согласования планировок АБК и Бокса ТО со встроенной мойкой
- расположение колодцев будет уточняться после согласования планировок Бокса ТО (5 этап)

Изм.	Кол.уч.	Лист	№ док	Подп.	Дата.	1963914–ОП–НВК	Строительство зданий и сооружений на производственной площадке участка недр «Поле шахты Северный Маганак» ООО «Шахта №12».	ГИП	Шафиков		2023	Стадия	Лист
								Н. контроль	Широких			Р	3
						Кемеровская область – Кузбасс, г. Прокопьевск, земельный участок с кадастровым номером 42:32:0102006:2076	Принципиальная схема внутриплощадочной системы хозяйственно–бытовой канализации	Проверил	Шафиков				
								Разработал	Солонин				

КВАРЦ
АРХИТЕКТУРНО-СТРОИТЕЛЬНОЕ ПРОЕКТИРОВАНИЕ

Принципиальная схема внутриплощадочной системы ливневой канализации

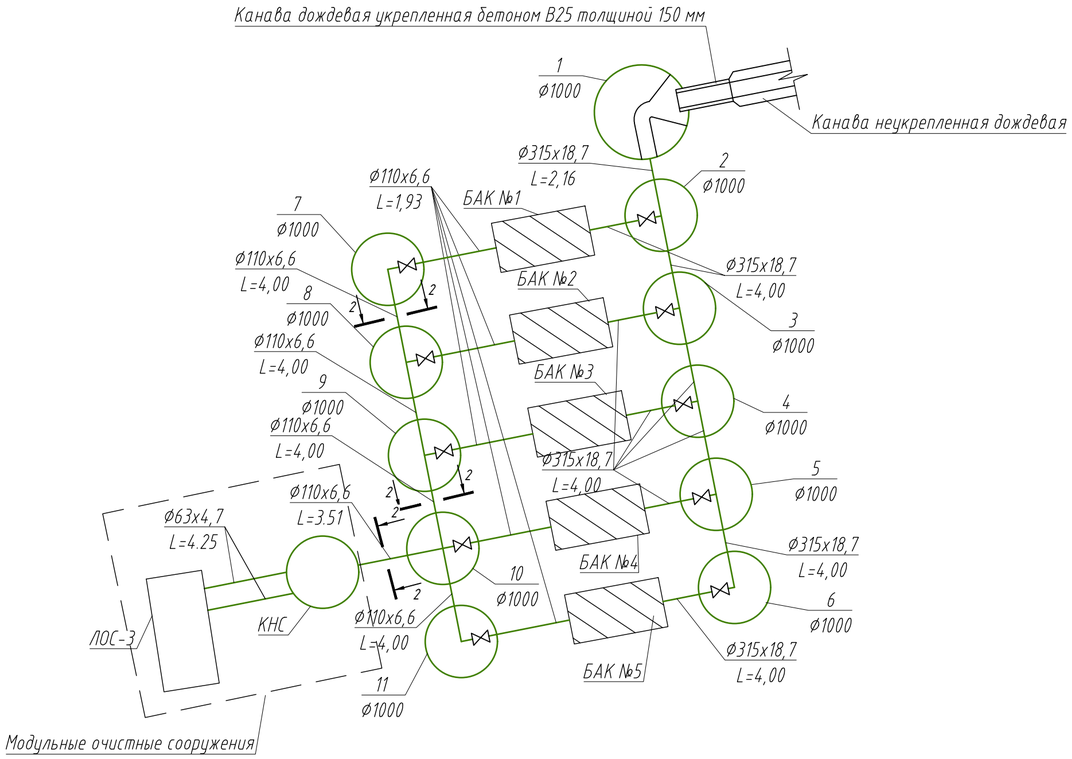

Условные обозначения

⋈ - задвижка чугунная фланцевая с обрезиненным клином и невыдвижным шпинделем фланцевая

Изм.	Кол.уч.	Лист	№ док	Подп.	Дата	1963914–ОП–НВК	Строительство зданий и сооружений на производственной площадке участка недр «Поле шахты Северный Маганак» ООО «Шахта №12».	ГИП	Шафиков		2023	Стадия	Лист
								Н. контроль	Широких			Р	4
						Кемеровская область – Кузбасс, г. Прокопьевск, земельный участок с кадастровым номером 42:32:0102006:2076	Принципиальная схема внутриплощадочной системы ливневой канализации	Проверил	Шафиков				
								Разработал	Солонин				

КВАРЦ
АРХИТЕКТУРНО-СТРОИТЕЛЬНОЕ ПРОЕКТИРОВАНИЕ

Принципиальная схема системы хозяйственно-бытового водоснабжения

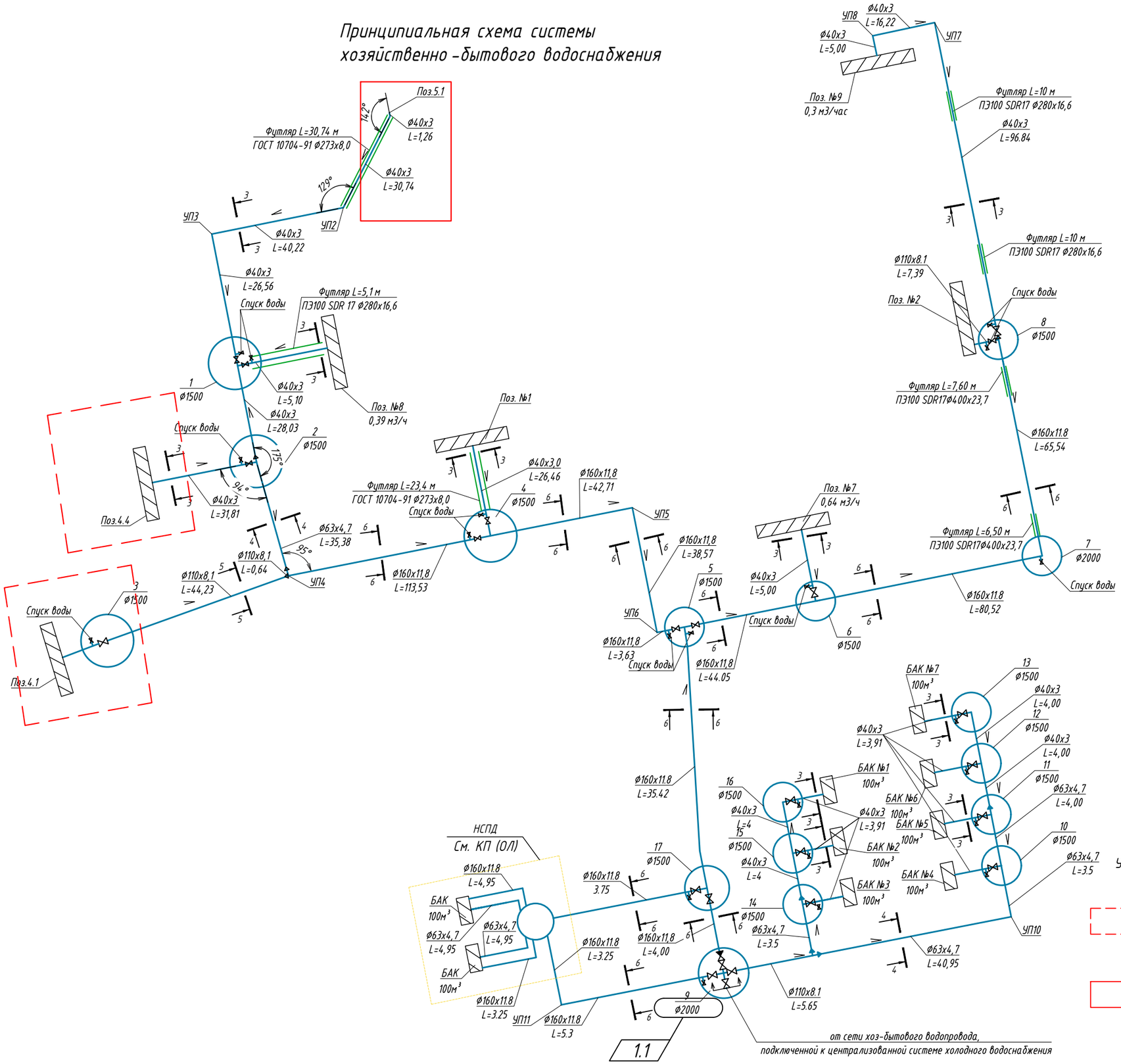

Условные обозначения

- точки ввода будут уточняться после согласования планировок АБК и Бокса ТО со встроенной мойкой
- точка ввода будет уточняться после согласования планировок Бокса ТО (5 этап)

Изм.	Кол.уч.	Лист	№ док	Подп.	Дата								
1	1	изм.	60		23.11.23	1963914–ОП–НВК	Строительство зданий и сооружений на производственной площадке участка недр «Поле шахты Северный Маганак» ООО «Шахта №12».	ГИП	Шафиков		2023	Стадия	Лист
2	–	зам.	63		14.12.23	Кемеровская область – Кузбасс, г. Прокопьевск, земельный участок с кадастровым номером 42:32:0102006:2076	Принципиальная схема внутриплощадочной системы хозяйственно–бытового водоснабжения	Н. контроль	Широких			Р	5
								Проверил	Шафиков				
								Разработал	Солонин				

КВАРЦ
АРХИТЕКТУРНО-СТРОИТЕЛЬНОЕ ПРОЕКТИРОВАНИЕ

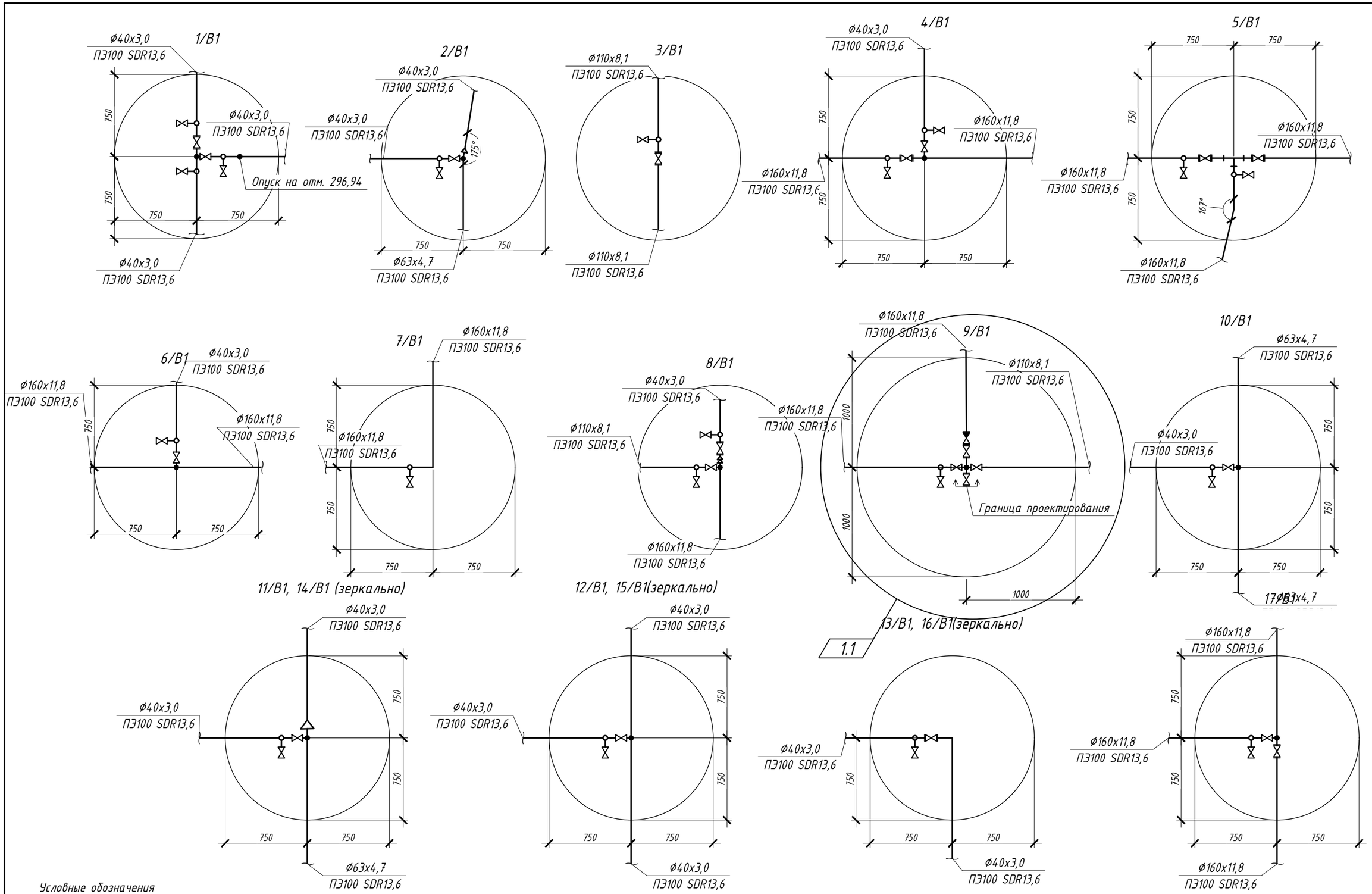

Условные обозначения

- △ – переход
- ⧗ – обратный клапан
- ⊤ – тройник фланцевый
- ⋈● – седелка с вентилем
- ⋈○ – седловая врезка с шаровым краном
- ⋈ – задвижка с обрезиненным клином фланцевая

Изм.	Кол.уч.	Лист	№ док	Подп.	Дата	1963914–ОП–НВК	Строительство зданий и сооружений на производственной площадке участка недр «Поле шахты Северный Маганак» ООО «Шахта №12».	ГИП	Шафиков		2023	Стадия	Лист
1	1	изм.	60		23.11.23			Н. контроль	Широких			Р	5.1
2	–	зам.	63		14.12.23	Кемеровская область – Кузбасс, г. Прокопьевск, земельный участок с кадастровым номером 42:32:0102006:2076	Схемы колодцев сети В1	Проверил	Шафиков				
								Разработал	Солонин				

КВАРЦ
АРХИТЕКТУРНО-СТРОИТЕЛЬНОЕ ПРОЕКТИРОВАНИЕ

Принципиальная схема системы противопожарного водоснабжения

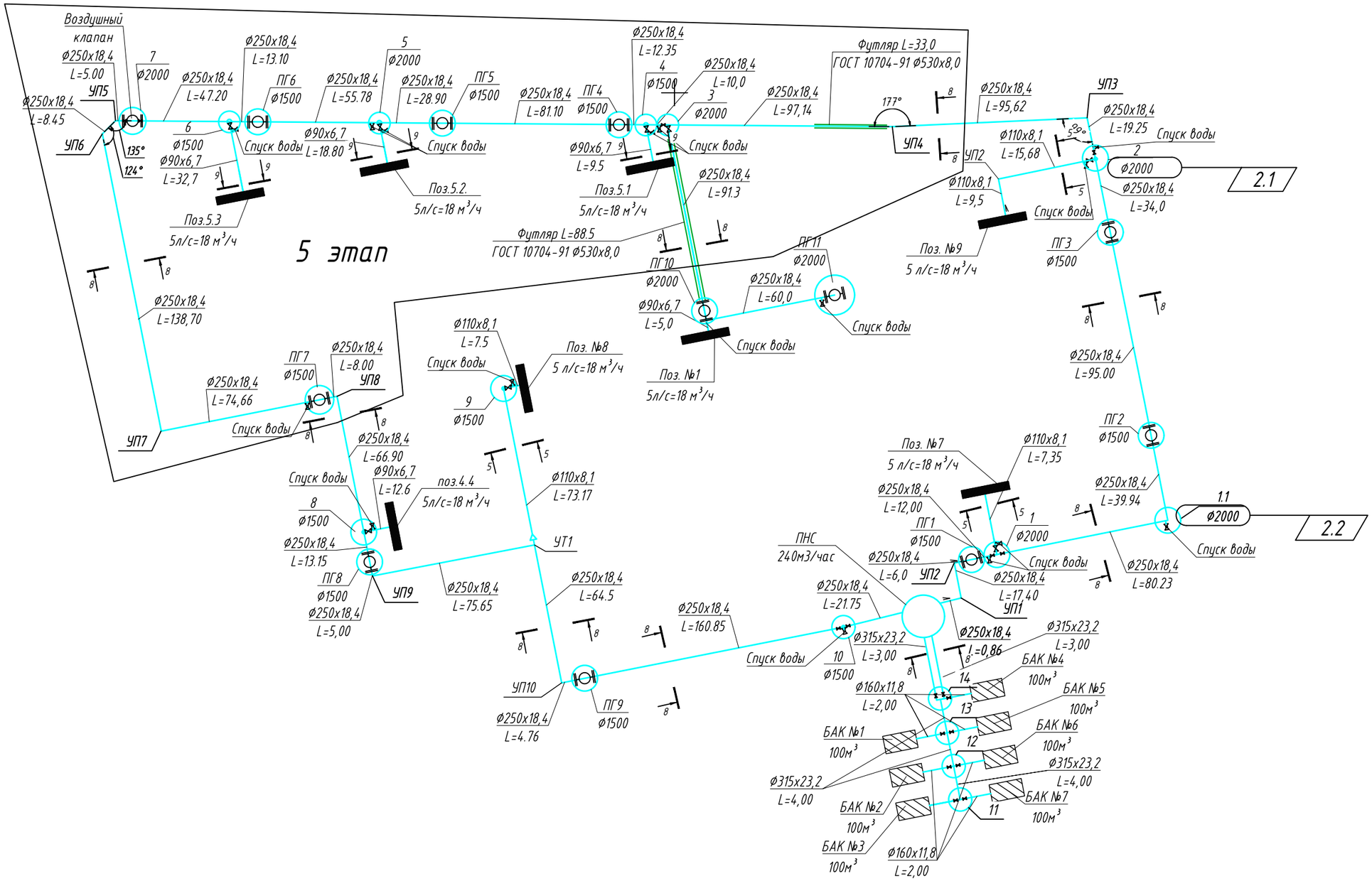

Условные обозначения

⋈ - задвижка чугунная фланцевая с обрезиненным клином и невыдвижным шпинделем фланцевая

|O| - пожарная подставка ППФ (ГОСТ 5525-88) с подземным пожарным гидрантом (ГОСТ Р 53961-2010)

Примечание:
Размеры откосов уточнить при производстве монтажных работ

Изм.	Кол.уч.	Лист	№ док	Подп.	Дата	1963914-ОП-НВК	Строительство зданий и сооружений на производственной площадке участка недр «Поле шахты Северный Маганак» ООО «Шахта №12».	ГИП	Шафиков		2023	Стадия	Лист
2	2	изм.	63		14.12.23			Н. контроль	Широких			Р	6
						Кемеровская область – Кузбасс, г. Прокопьевск, земельный участок с кадастровым номером 42:32:0102006:2076	Принципиальная схема внутриплощадочной системы противопожарного водоснабжения	Проверил	Шафиков				
								Разработал	Солонин				

КВАРЦ АРХИТЕКТУРНО-СТРОИТЕЛЬНОЕ ПРОЕКТИРОВАНИЕ

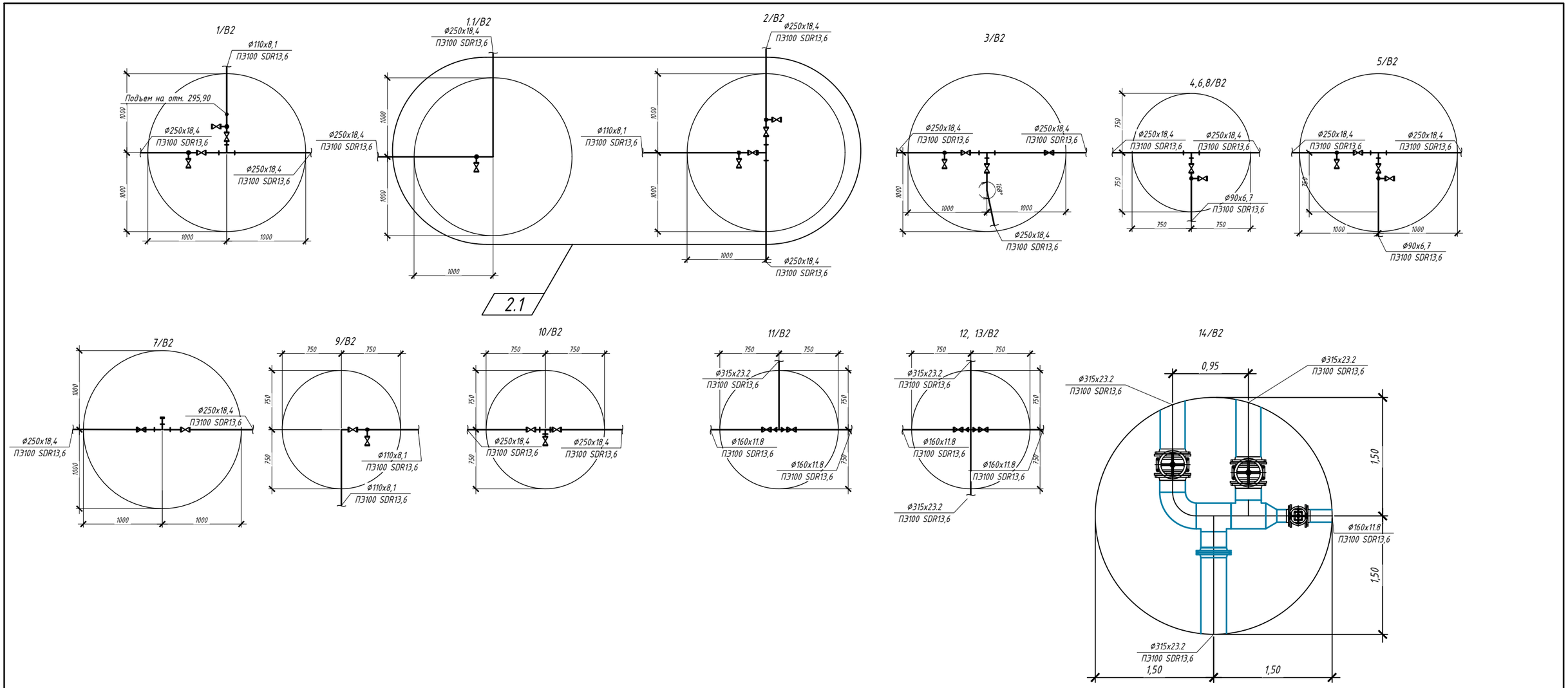

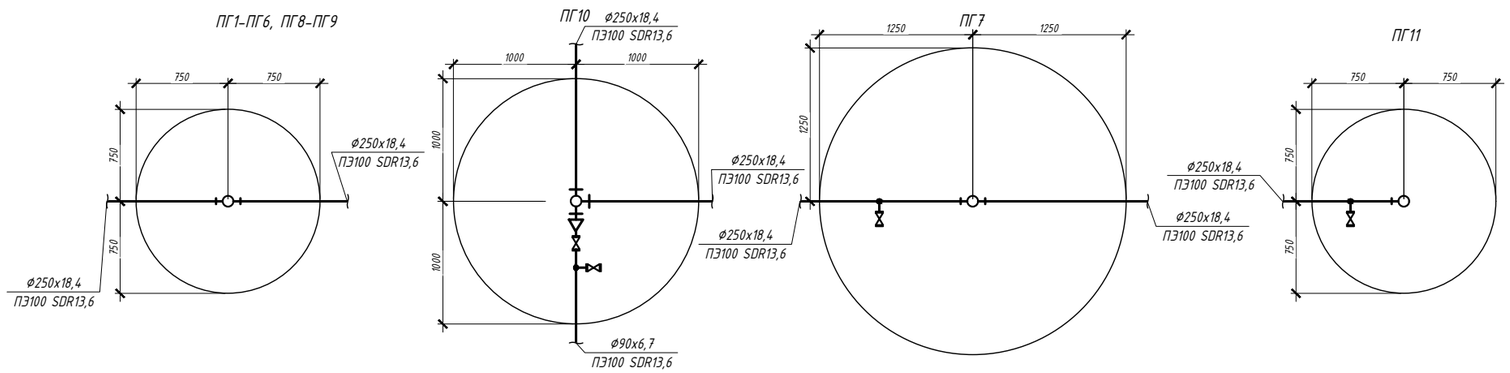

Условные обозначения

- тройник фланцевый
- седловой отвод с ответной частью
- задвижка с обрезиненным клином фланцевая
- подставка с гидрантом

Изм.	Кол.уч.	Лист	№ док	Подп.	Дата	1963914–ОП–НВК	Строительство зданий и сооружений на производственной площадке участка недр «Поле шахты Северный Маганак» ООО «Шахта №12».	ГИП	Шафиков		2023	Стадия	Лист
2	1	изм.	63		14.12.23			Н. контроль	Широких			Р	6.1
						Кемеровская область – Кузбасс, г. Прокопьевск, земельный участок с кадастровым номером 42:32:0102006:2076	Схемы колодцев 1–10/В2, ПГ1–ПГ11	Проверил	Шафиков				
								Разработал	Солонин				

КВАРЦ
АРХИТЕКТУРНО-СТРОИТЕЛЬНОЕ ПРОЕКТИРОВАНИЕ

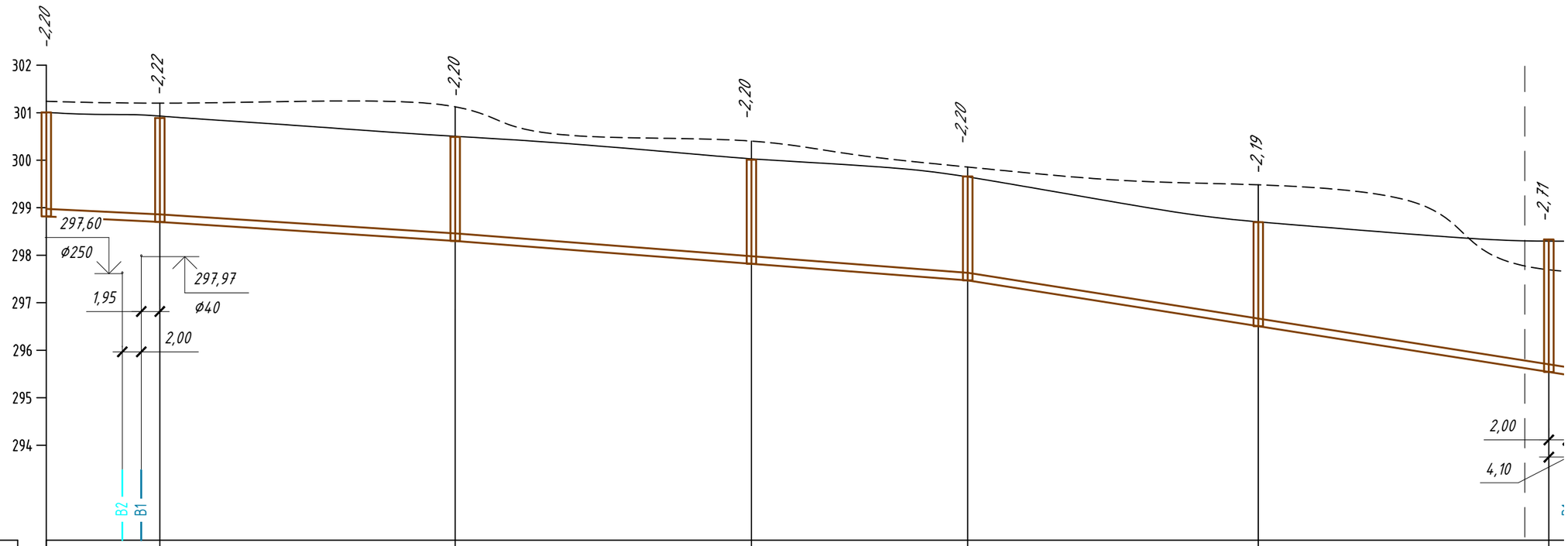

М 1: 100 по вертикали
М 1: 500 по горизонтали

| | | |

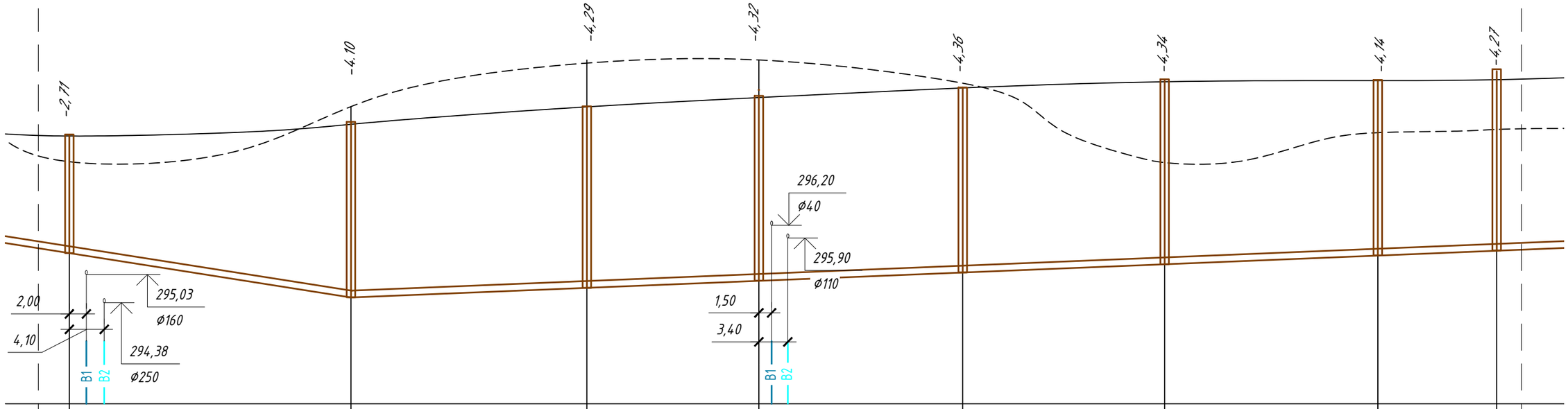

295,54	295,54	294,49	294,49	294,71	294,71	294,88	294,88	295,07	295,07	295,26	295,26	295,46	295,46	295,62	295,62								
298,25		298,59		299,00		299,20		299,43		299,60		299,60		299,60									
297,70		298,95		299,02		300,10		299,60		297,63		298,40		298,48									

ПЭ100 SDR17
ø160 мм

Песок 100 мм

0,031		0,032		0,008		0,008		0,008		0,008		0,008		0,008									
	33,10		27,73		20,22		23,96		23,73		25,06		13,97		30,46								
	33,10		27,73		20,22		23,96		23,73		25,06		13,97										
31		30		28		27		26		25		24		23									

Лист 7
Лист 8

Лист 8
Лист 9

Изм.	Кол.уч.	Лист	№ док	Подп.	Дата	1963914–ОП–НВК	Строительство зданий и сооружений на производственной площадке участка недр «Поле шахты Северный Маганак» ООО «Шахта №12».	ГИП	Шафиков		2023	Стадия	Лист
								Н. контроль	Широких			Р	8
						Кемеровская область – Кузбасс, г. Прокопьевск, земельный участок с кадастровым номером 42:32:0102006:2076	Продольный профиль сети К1 (продолжение)	Проверил	Шафиков				
								Разработал	Солонин				

КВАРЦ
АРХИТЕКТУРНО-СТРОИТЕЛЬНОЕ ПРОЕКТИРОВАНИЕ

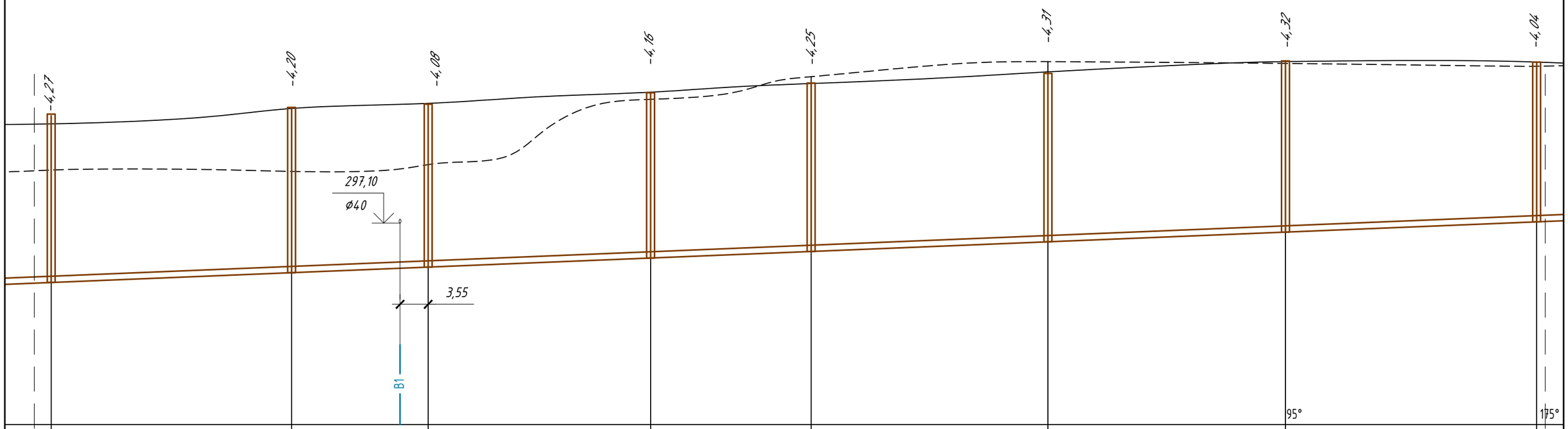

295,62	295,62	295,87	295,87	296,01	296,01	296,24	296,24	296,40	296,40	296,64	296,64	296,88	296,88	297,14	297,14								
299,60		300,07		300,10		300,40		300,65		300,95		301,20		301,18									
298,48		298,38		298,60		300,23		300,80		301,20		301,15		301,08									

ПЭ100 SDR17
Ø160 мм

Песок 100 мм

0,008		0,008		0,008		0,008		0,008		0,008		0,008		0,008									
	30,46		17,30		28,18		20.34		30,00		30,10		31,82		26,23								
7		30,46		17,30		28,18		20.34		30,00		30,10		31,82									
	23		21		20		19		18		17		7		8								

Лист 8
Лист 9

Лист 9
Лист 10

Изм.	Кол.уч.	Лист	№ док	Подп.	Дата	1963914–ОП–НВК	Строительство зданий и сооружений на производственной площадке участка недр «Поле шахты Северный Маганак» ООО «Шахта №12».	ГИП	Шафиков		2023	Стадия	Лист
								Н. контроль	Широких			Р	9
						Кемеровская область – Кузбасс, г. Прокопьевск, земельный участок с кадастровым номером 42:32:0102006:2076	Продольный профиль сети К1 (продолжение)	Проверил	Шафиков				
								Разработал	Солонин				

КВАРЦ
АРХИТЕКТУРНО-СТРОИТЕЛЬНОЕ ПРОЕКТИРОВАНИЕ

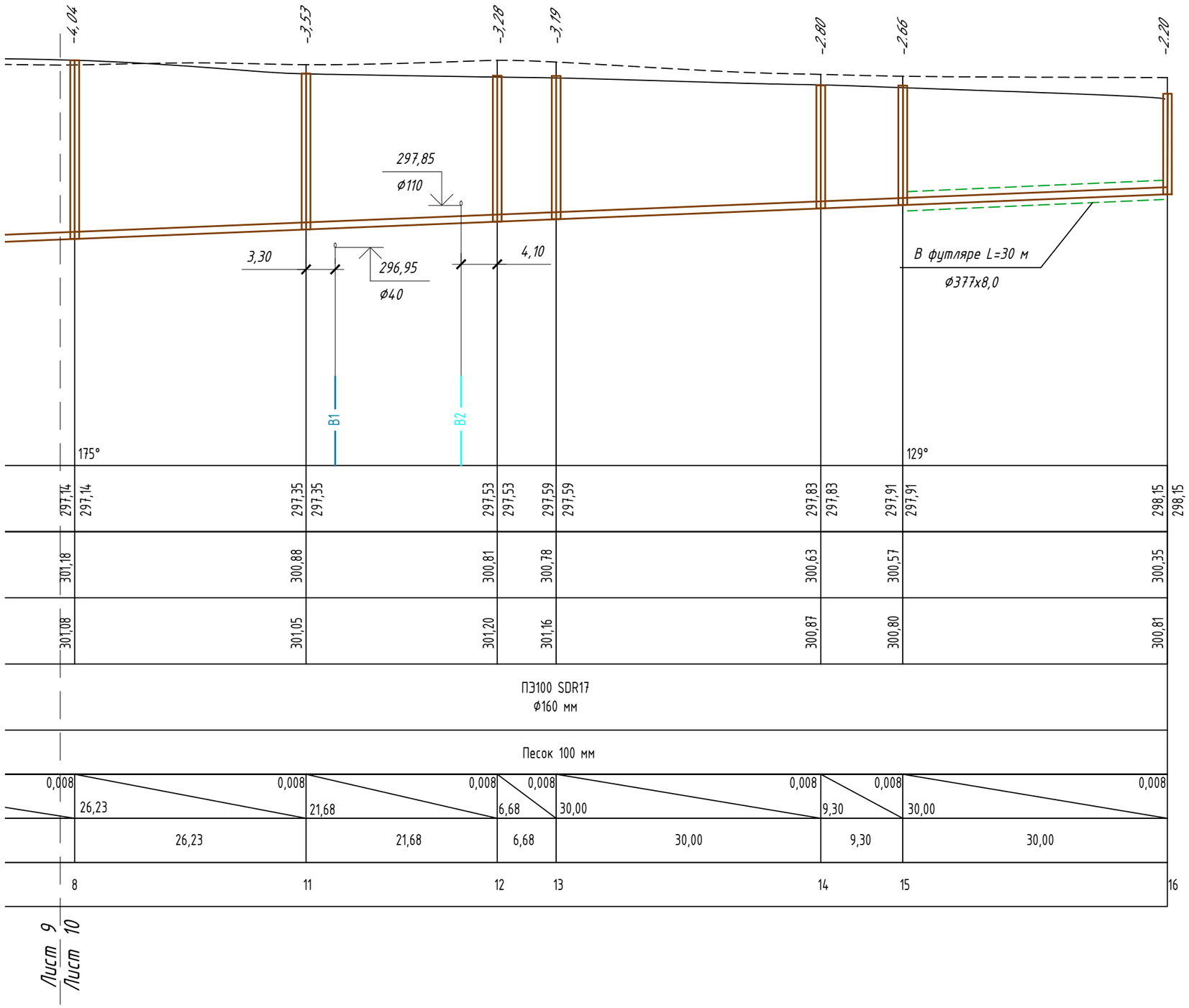

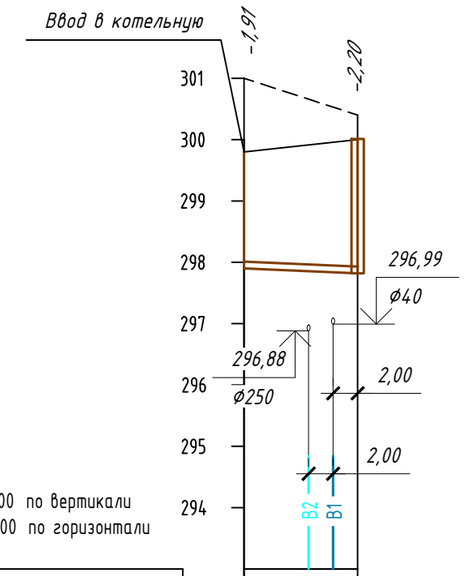

М 1: 100 по вертикали
М 1: 500 по горизонтали

Проектная отметка низа или лотка трубы, м	297,89	297,82 297,82
Проектная отметка земли, м	299,80	300,02
Натурная отметка земли, м	301,08	300,40
Обозначение трубы и тип изоляции		ПЭ100 SDR17 ø110 мм
Основание		Песок 100 мм
Длина, м / Уклон, м/м		9,23 / 0,008
Расстояние, м		9,23
Номер колодца, точки угла поворота	Поз.2	34

Изм.	Кол.уч.	Лист	№ док	Подп.	Дата								
						1963914–ОП–НВК	Строительство зданий и сооружений на производственной площадке участка недр «Поле шахты Северный Маганак» ООО «Шахта №12».	ГИП	Шафиков		2023	Стадия	Лист
								Н.контроль	Широких			Р	10
						Кемеровская область – Кузбасс, г. Прокопьевск, земельный участок с кадастровым номером 42:32:0102006:2076	Продольный профиль сети К1 (продолжение).	Проверил	Шафиков				
								Разработал	Солонин				

КВАРЦ
АРХИТЕКТУРНО-СТРОИТЕЛЬНОЕ ПРОЕКТИРОВАНИЕ

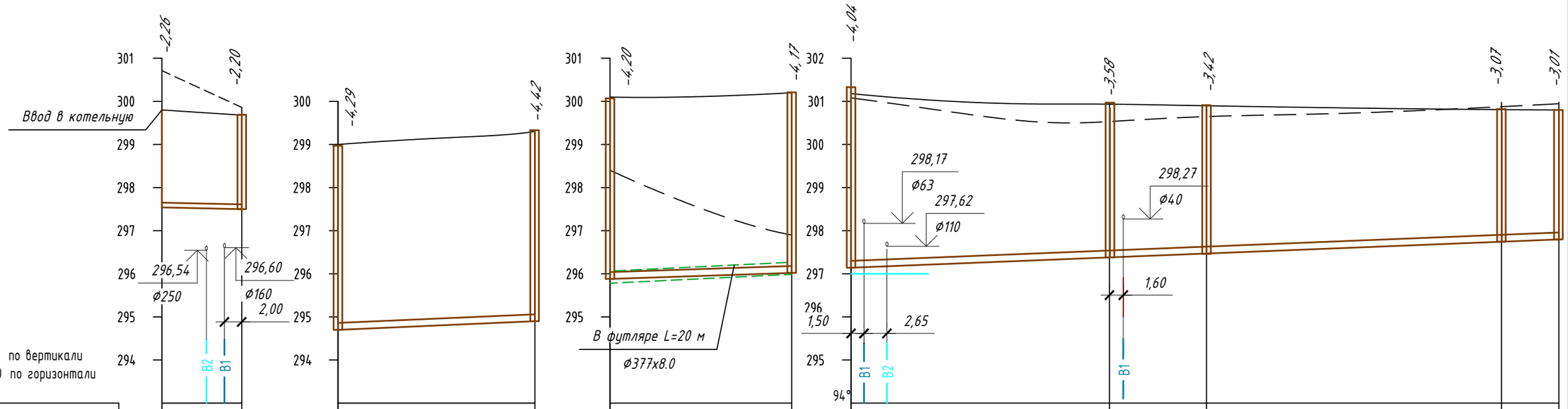

М 1: 100 по вертикали
М 1: 500 по горизонтали

| | | |

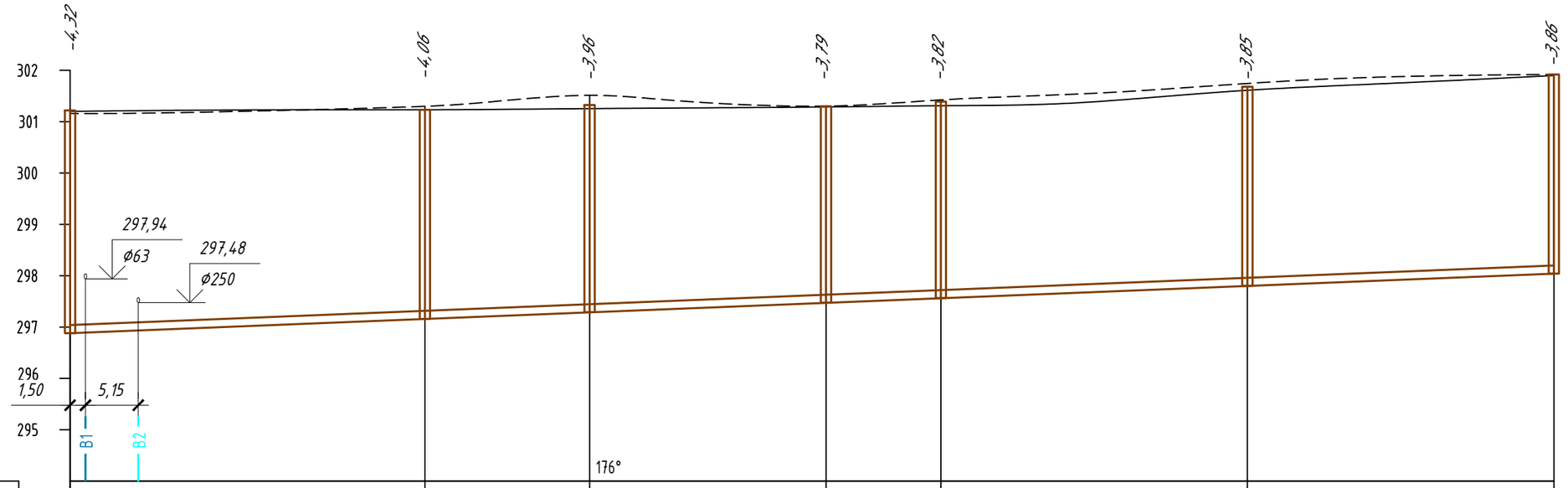

М 1: 100 по вертикали
М 1: 500 по горизонтали

Проектная отметка низа или лотка трубы, м	296,88	296,88	297,16	297,16	297,29	297,29	297,47	297,47	297,56	297,56	297,80	297,80	298,04	298,04
Проектная отметка земли, м	301,20	301,22	301,25	301,27	301,38	301,65	301,90
Натурная отметка земли, м	301,15	301,28	301,51	301,30	301,42	301,75	301,91
Обозначение трубы и тип изоляции	ПЭ100 SDR17 ø160 мм						
Основание	Песок 100 мм						
Уклон, м/м / Длина, м	0,020 / 34,57	0,020 / 16,04	23,03	11,19	29,86	29,86
Расстояние, м	34,57	16,04	23,03	11,19	29,86	29,86
Номер колодца, точки угла поворота	7	6	5	4	3	2	1

Изм.	Кол.уч.	Лист	№ док	Подп.	Дата								
						1963914–ОП–НВК	Строительство зданий и сооружений на производственной площадке участка недр «Поле шахты Северный Маганак» ООО «Шахта №12».	ГИП	Шафиков		2023	Стадия	Лист
								Н. контроль	Широких			Р	12
						Кемеровская область – Кузбасс, г. Прокопьевск, земельный участок с кадастровым номером 42:32:0102006:2076	Продольный профиль сети К1 (продолжение).	Проверил	Шафиков				
								Разработал	Солонин				

КВАРЦ
АРХИТЕКТУРНО-СТРОИТЕЛЬНОЕ ПРОЕКТИРОВАНИЕ

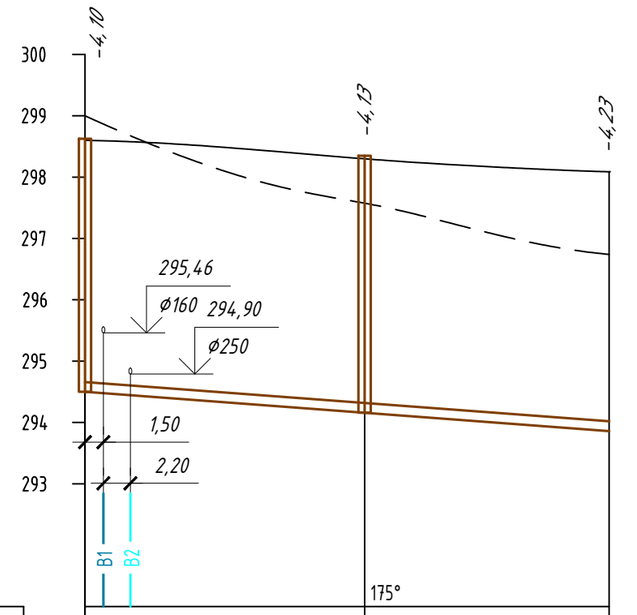

М 1: 100 по вертикали
М 1: 500 по горизонтали

Проектная отметка низа или лотка трубы, м	294,49 294,49	294,16 294,16	293,85 293,85
Проектная отметка земли, м	298,59 298,29	298,08	
Натурная отметка земли, м	298,95 297,61	296,74	
Обозначение трубы и тип изоляции	ПЭ100 SDR17 Ø160 мм		
Основание	Песок 100 мм		
Уклон, м/м / Длина, м	0,014 / 22,8	0,015 / 19,94	
Расстояние, м	22,83	19,94	
Номер колодца, точки угла поворота	30 38		

гр. проектирования

Изм.	Кол.уч.	Лист	№ док	Подп.	Дата	1963914–ОП–НВК	Строительство зданий и сооружений на производственной площадке участка недр «Поле шахты Северный Маганак» ООО «Шахта №12».	ГИП	Шафиков		2023	Стадия	Лист
								Н. контроль	Широких			Р	13
						Кемеровская область – Кузбасс, г. Прокопьевск, земельный участок с кадастровым номером 42:32:0102006:2076	Продольный профиль сети К1 (окончание)	Проверил	Шафиков				
								Разработал	Солонин				

КВАРЦ
АРХИТЕКТУРНО-СТРОИТЕЛЬНОЕ ПРОЕКТИРОВАНИЕ

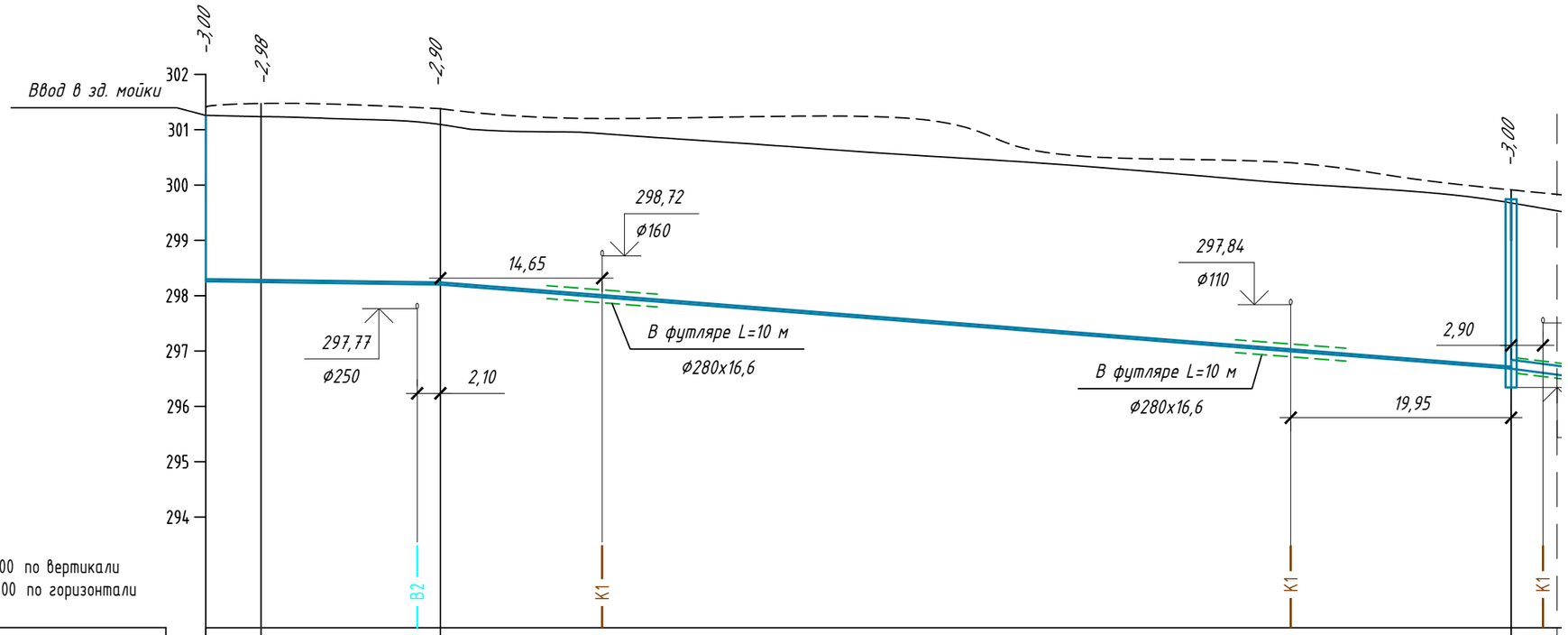

М 1: 100 по вертикали
М 1: 500 по горизонтали

Проектная отметка низа или лотка трубы, м	298,25	298,25	298,24	298,24	298,20	298,20						296,67	296,67
Проектная отметка земли, м	301,25	301,22			301,10							299,67	
Натурная отметка земли, м	301,44	301,51			301,37							299,86	
Обозначение трубы и тип изоляции	ПЭ100 SDR13,6 Ø40 мм												
Основание	Песок 100 мм												
Уклон, м/м / Длина, м	0,002 / 5,00		16,22		0,002 / 96,84							0,016 / 65,54	
Расстояние, м	5,00		16,22				96,84						
Номер колодца, точки угла поворота	поз.9	УП8			УП7							8	

Изм.	Кол.уч.	Лист	№ док	Подп.	Дата	1963914–ОП–НВК	Строительство зданий и сооружений на производственной площадке участка недр «Поле шахты Северный Маганак» ООО «Шахта №12».	ГИП	Шафиков		2023	Стадия	Лист
								Н. контроль	Широких			Р	14
						Кемеровская область – Кузбасс, г. Прокопьевск, земельный участок с кадастровым номером 42:32:0102006:2076	Продольный профиль сети В1 (начало)	Проверил	Шафиков				
								Разработал	Солонин				

КВАРЦ
АРХИТЕКТУРНО-СТРОИТЕЛЬНОЕ ПРОЕКТИРОВАНИЕ

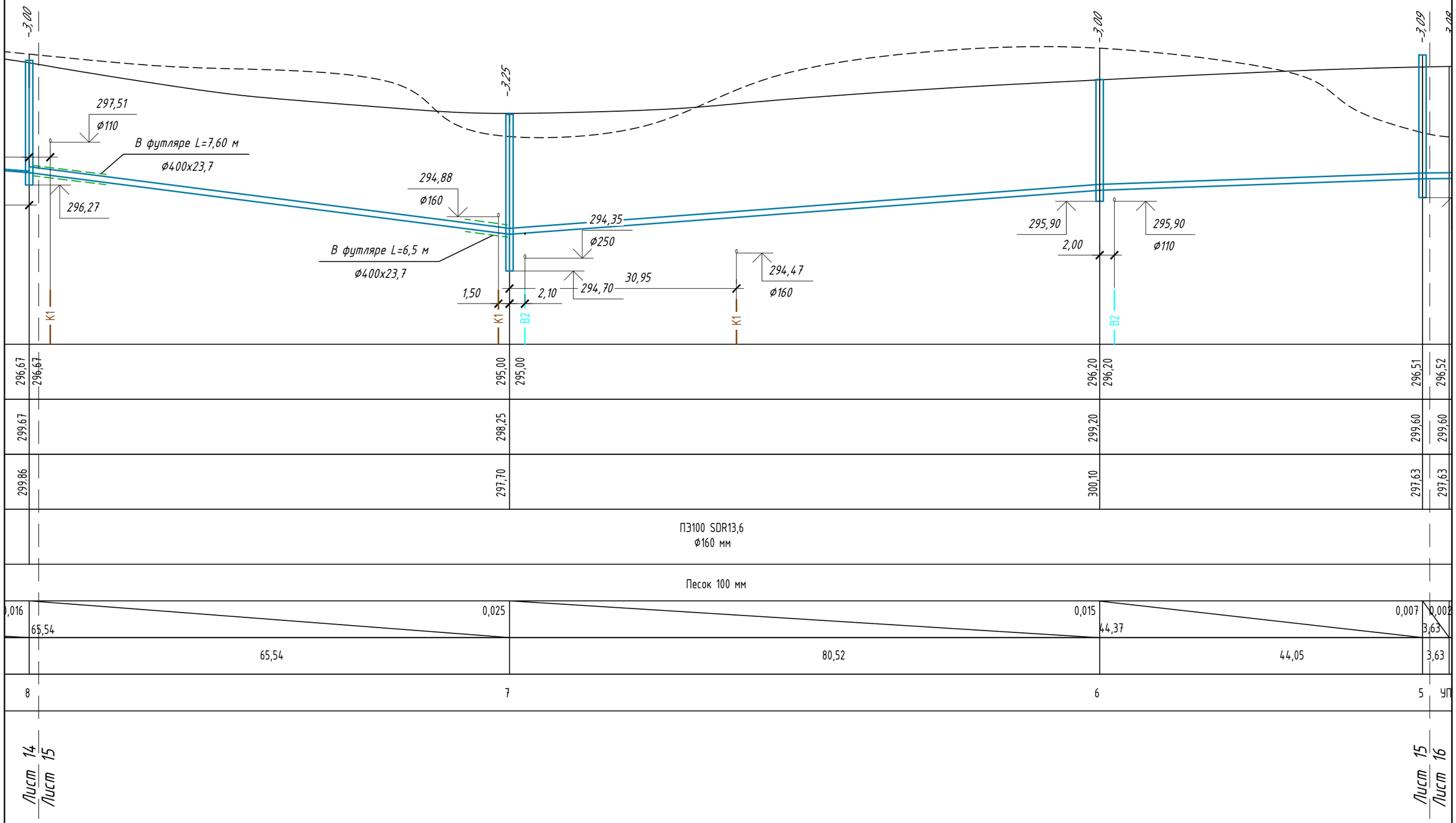

Изм.	Кол.уч.	Лист	№ док	Подп.	Дата	1963914–ОП–НВК	Строительство зданий и сооружений на производственной площадке участка недр «Поле шахты Северный Маганак» ООО «Шахта №12».	ГИП	Шафиков		2023	Стадия	Лист
								Н. контроль	Широких			Р	15
						Кемеровская область – Кузбасс, г. Прокопьевск, земельный участок с кадастровым номером 42:32:0102006:2076	Продольный профиль сети В1 (продолжение)	Проверил	Шафиков				
								Разработал	Солонин				

КВАРЦ
АРХИТЕКТУРНО-СТРОИТЕЛЬНОЕ ПРОЕКТИРОВАНИЕ

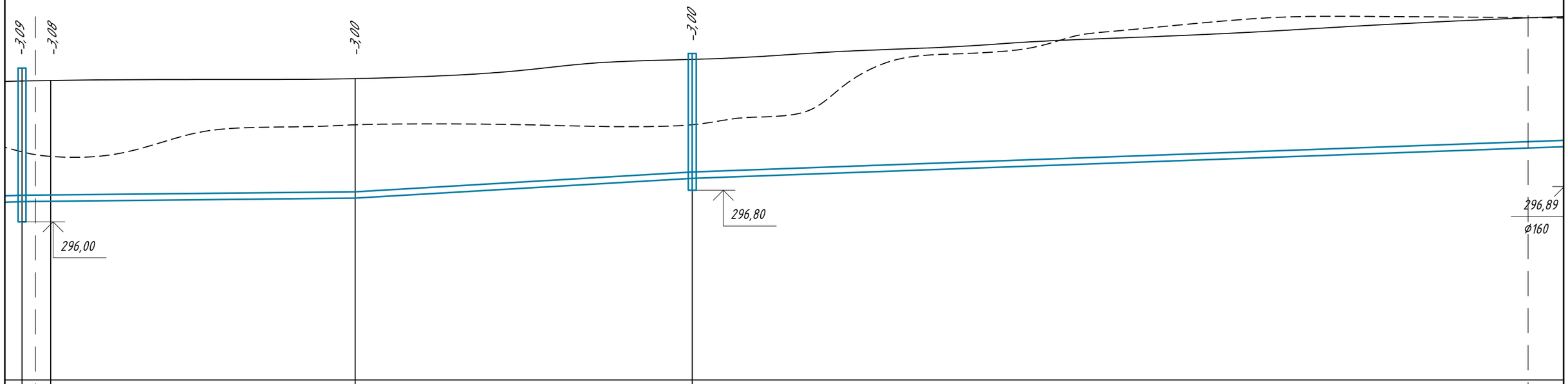
-3,09
-3,08
-3,00
-3,00
296,00
296,80
296,89
Ø160

| | | |

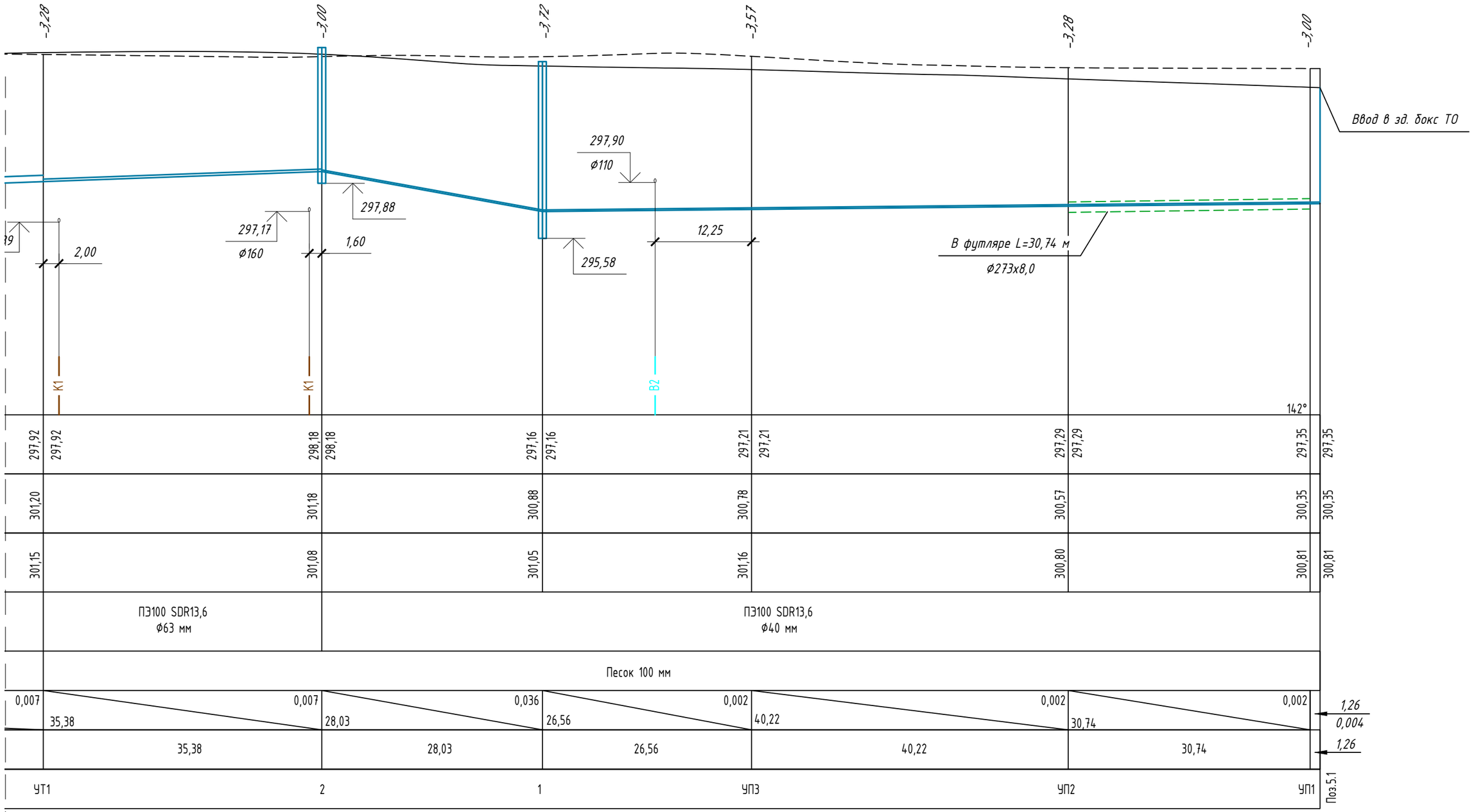

Лист 16
Лист 17

Изм.	Кол.уч.	Лист	№ док	Подп.	Дата	1963914–ОП–НВК	Строительство зданий и сооружений на производственной площадке участка недр «Поле шахты Северный Маганак» ООО «Шахта №12».	ГИП	Шафиков		2023	Стадия	Лист
								Н. контроль	Широких			Р	17
						Кемеровская область – Кузбасс, г. Прокопьевск, земельный участок с кадастровым номером 42:32:0102006:2076	Продольный профиль сети В1 (продолжение).	Проверил	Шафиков				
								Разработал	Солонин				

КВАРЦ
АРХИТЕКТУРНО-СТРОИТЕЛЬНОЕ ПРОЕКТИРОВАНИЕ

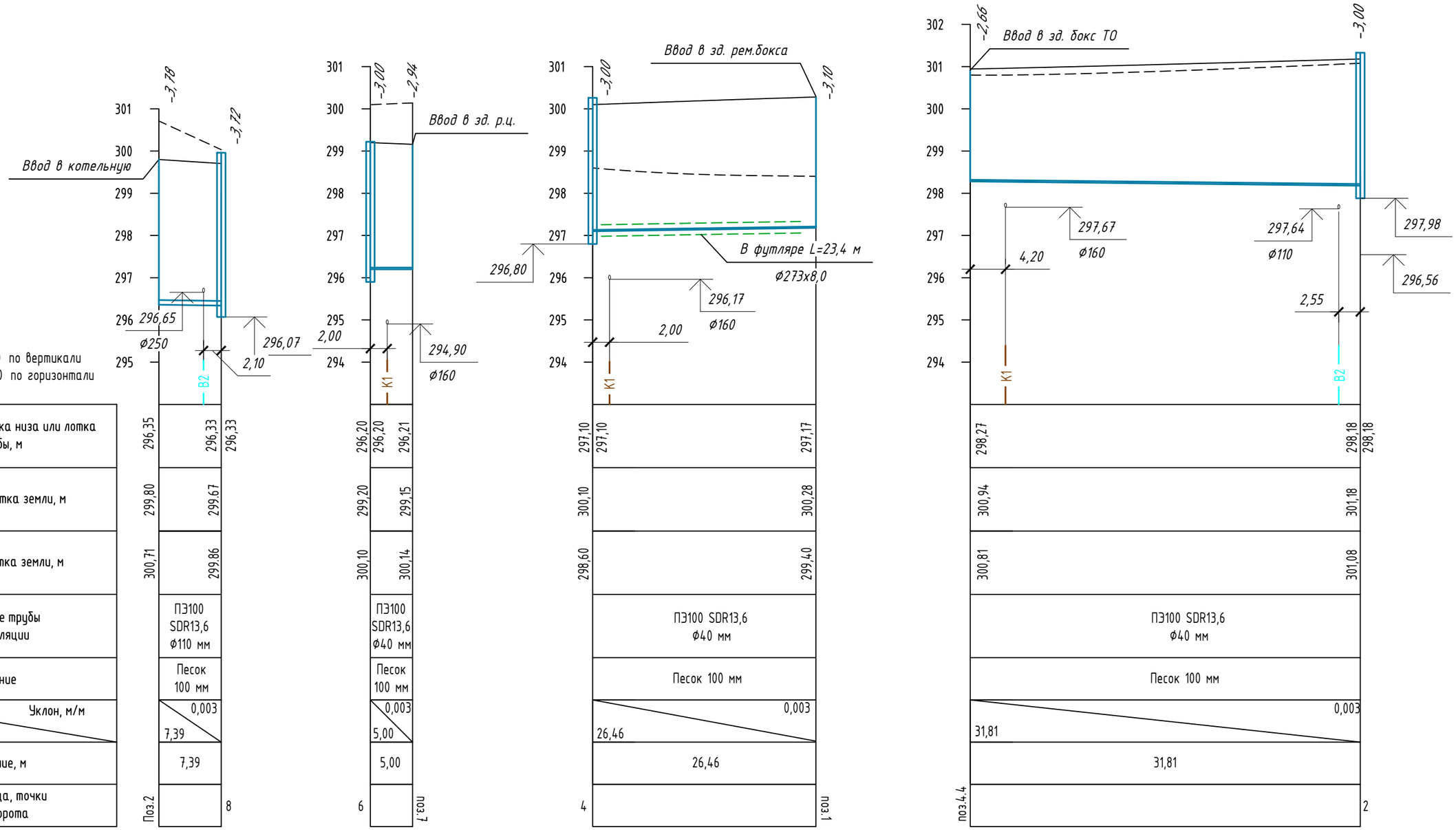

Изм.	Кол.уч.	Лист	№ док	Подп.	Дата

1963914–ОП–НВК

Кемеровская область – Кузбасс, г. Прокопьевск, земельный участок с кадастровым номером 42:32:0102006:2076

Строительство зданий и сооружений на производственной площадке участка недр «Поле шахты Северный Маганак» ООО «Шахта №12».

Продольный профиль сети В1 (продолжение).

			2023	Стадия	Лист
ГИП	Шафиков			Р	18
Н. контроль	Широких				
Проверил	Шафиков				
Разработал	Солонин				

КВАРЦ
АРХИТЕКТУРНО-СТРОИТЕЛЬНОЕ ПРОЕКТИРОВАНИЕ

1: 100 по вертикали
1: 500 по горизонтали

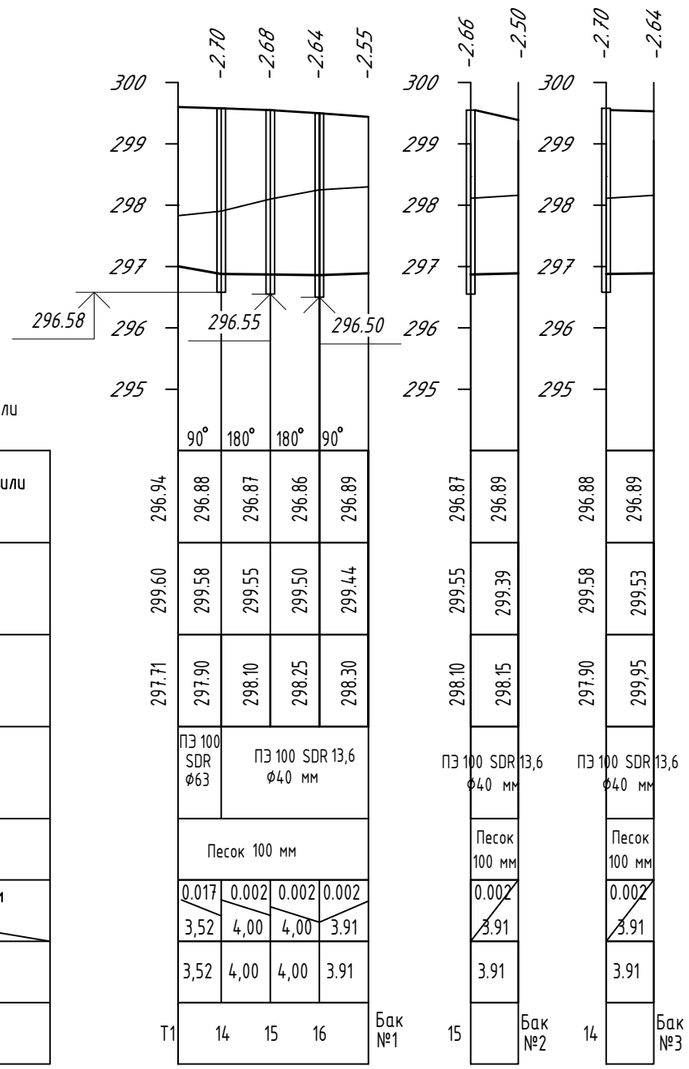

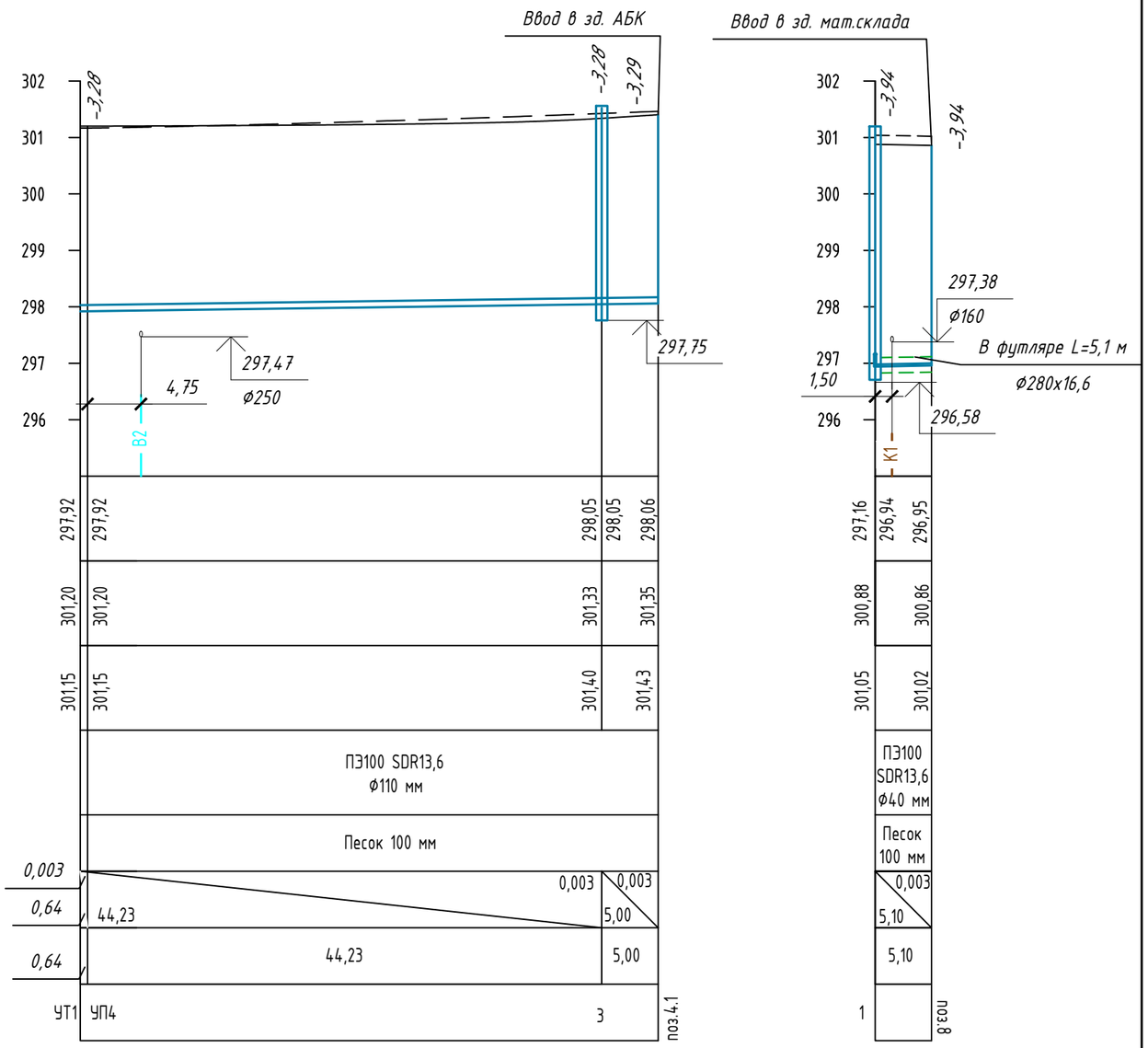

Проектная отметка низа лотка или трубы, м	296.94	296.88	296.87	296.86	296.89	296.87	296.89	296.88	296.89	297,92	297,92	298,05	298,05	298,06	297,16	296,94	296,95	
Проектная отметка земли, м	299.60	299.58	299.55	299.50	299.44	299.55	299.39	299.58	299.53	301,20	301,20	301,33	301,35		300,88	300,86		
Натурная отметка земли, м	297.71	297.90	298.10	298.25	298.30	298.10	298.15	297.90	299.95	301,15	301,15	301,40	301,43		301,05	301,02		
Обозначение трубы и тип изоляции		ПЭ 100 SDR ф63	ПЭ 100 SDR 13,6 ф40 мм			ПЭ 100 SDR 13,6 ф40 мм		ПЭ 100 SDR 13,6 ф40 мм		ПЭ100 SDR13,6 ф110 мм					ПЭ100 SDR13,6 ф40 мм			
Основание		Песок 100 мм				Песок 100 мм		Песок 100 мм		Песок 100 мм					Песок 100 мм			
Уклон, м/м		0.017	0.002	0.002	0.002	0.002		0.002		0,003		0,003	0,003		0,003			
Длина, м		3,52	4,00	4,00	3.91	3.91		3.91		0,64	44,23		5,00		5,10			
Рассстояние, м		3,52	4,00	4,00	3.91	3.91		3.91		0,64	44,23		5,00		5,10			
Номер колодца, точки угла поворота	Т1	14	15	16		15		14		УТ1	УП4		3		1			

Изм.	Кол.уч.	Лист	№ док	Подп.	Дата	1963914–ОП–НВК	Строительство зданий и сооружений на производственной площадке участка недр «Поле шахты Северный Маганак» ООО «Шахта №12».	ГИП	Шафиков		2023	Стадия	Лист
								Н. контроль	Широких			Р	19
						Кемеровская область – Кузбасс, г. Прокопьевск, земельный участок с кадастровым номером 42:32:0102006:2076	Продольный профиль сети В1 (продолжение).	Проверил	Шафиков				
								Разработал	Солонин				

КВАРЦ
АРХИТЕКТУРНО-СТРОИТЕЛЬНОЕ ПРОЕКТИРОВАНИЕ

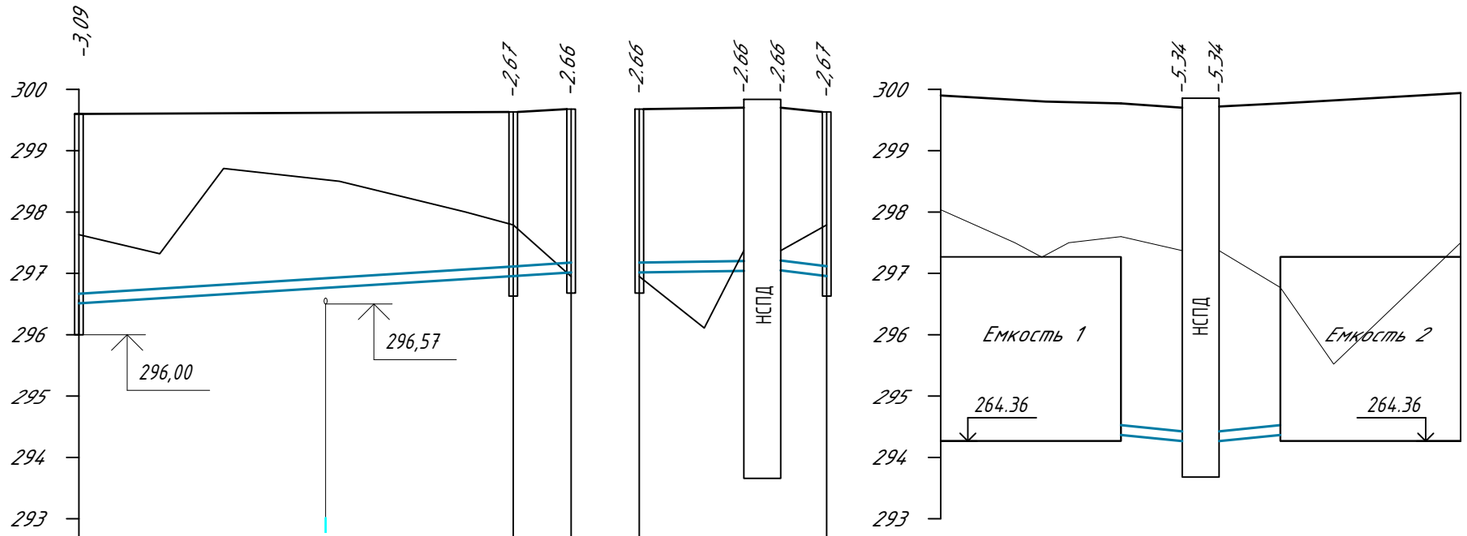

1: 100 по вертикали
1: 500 по горизонтали

Проектная отметка низа или лотка трубы, м	296,51	296.96	297.02	297.02	297.03	297.04	297.04	296.96	294.37		294.36	294.37
Проектная отметка земли, м	299,60	299,63	299,68	299,68	299,74	299,70	299,70	299,63	299,77		299,70	299,77
Натурная отметка земли, м	297,63	297.79	296.95	296.95	296.11	297.37	297.37	297.79	297.60		297.37	296.77
Обозначение трубы и тип изоляции	ПЭ 100 SDR 13,6 Ø160 мм			ПЭ 100 SDR 13,6 Ø160 мм			НСПД	ПЭ 100 SDR Ø160	ПЭ 100 SDR Ø160		ПЭ 100 SDR Ø160	ПЭ 100 SDR Ø160
Основание	Песок 100 мм			Песок 100 мм				Песок 100мм	Песок 100мм		Песок 100мм	Песок 100мм
Уклон, м/м	0.013		0.013	0.002	0.002			0.024	0.02		0.02	
Длина, м	35.42		4	5.30	3.25			3.75	5		5	
Расстояние, м	35.42		4	8.55				3.75	4	1	1	4
Номер колодца, точки угла поворота	5		17 9	9	УП11			17	Емкость 1			Емкость 2

Граница проектирования

Ввод В1 от центрального водопровода
См 1593512-ОП-НВК.1

Изм.	Кол.уч.	Лист	№ док	Подп.	Дата	1963914–ОП–НВК	Строительство зданий и сооружений на производственной площадке участка недр «Поле шахты Северный Маганак» ООО «Шахта №12».	ГИП	Шафиков		2023	Стадия	Лист
								Н. контроль	Широких			Р	20
						Кемеровская область – Кузбасс, г. Прокопьевск, земельный участок с кадастровым номером 42:32:0102006:2076	Продольный профиль сети В1 (продолжение).	Проверил	Шафиков				
								Разработал	Солонин				

КВАРЦ
АРХИТЕКТУРНО-СТРОИТЕЛЬНОЕ ПРОЕКТИРОВАНИЕ

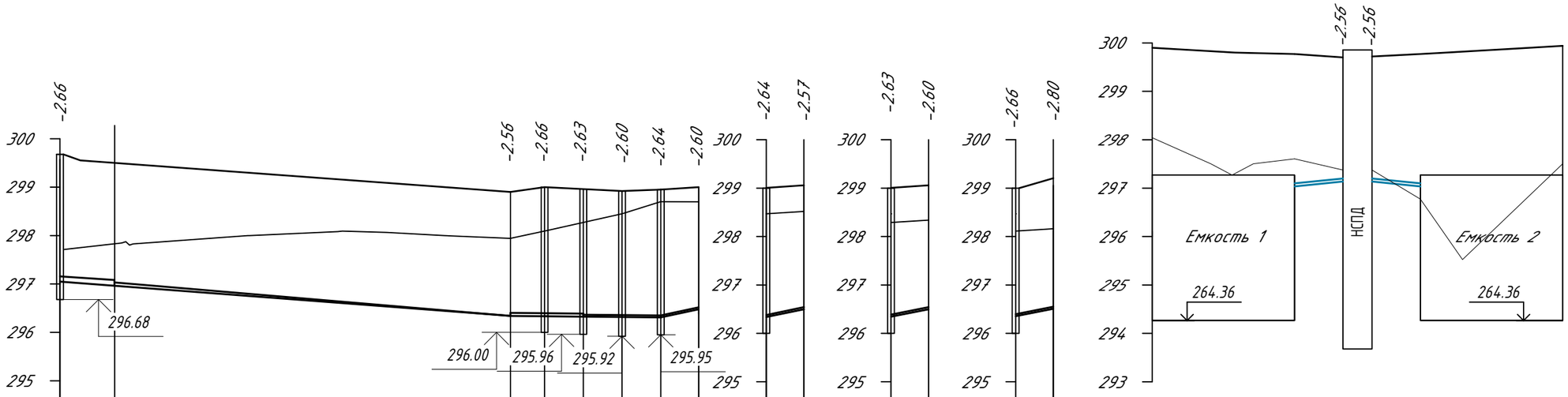

1: 100 по вертикали
1: 500 по горизонтали

Проектная отметка низа лотка или трубы, м	297,09	296.94	296.34	296.34	296.33	296.32	296.31	296.40	296.32	296.40	296.33	296.40	296.34	296.40	297.04	294.36	297.04
Проектная отметка земли, м	299,68	299.60	298,90	299.00	298.96	298.92	298.95	299.00	298.92	298.97	298.96	299.00	299.00	299.20	299,77	299,70	299,77
Натурная отметка земли, м	296.95	297.71	298,98	298.10	298.37	298.45	298.52	298.52	298.45	298.47	298.37	298.39	298.10	298.12	297.60	297.37	296.77
Обозначение трубы и тип изоляции		ПЭ100 SDR13,6 ф110	ПЭ 100 SDR 13,6 ф63 мм					ПЭ 100 SDR 13,6 ф40 мм	ПЭ 100 SDR 13,6 ф40 мм		ПЭ 100 SDR 13,6 ф40 мм		ПЭ 100 SDR 13,6 ф40 мм		ПЭ 100 SDR ф63		ПЭ 100 SDR ф63
Основание			Песок 100 мм						Песок 100 мм		Песок 100 мм		Песок 100 мм		Песок 100мм		Песок 100мм
Уклон, м/м		0.003	0.064	0.003	0.003	0.003	0.003	0.009	0.02		0.02		0.02		0.02		0.02
Длина, м		5.65	40,95	3,52	4,00	4,00	4,00	3,91	3.91		3.91		3.91		5		5
Расстояние, м		5.65	40,95	3,52	4,00	4,00	4,00	3,91	3.91		3.91		3.91		4 1		1 4
Номер колодца, точки угла поворота		9	Т1	УП 10	10	11	12	13	Бак №7	12	Бак №6	11	Бак №5	10	Бак №4	НСПД	

Емкость 1 Емкость 2

Изм.	Кол.уч.	Лист	№ док	Подп.	Дата	1963914–ОП–НВК	Строительство зданий и сооружений на производственной площадке участка недр «Поле шахты Северный Маганак» ООО «Шахта №12».	ГИП	Шафиков		2023	Стадия	Лист
								Н. контроль	Широких			Р	21
						Кемеровская область – Кузбасс, г. Прокопьевск, земельный участок с кадастровым номером 42:32:0102006:2076	Продольный профиль сети В1 (окончание)	Проверил	Шафиков				
								Разработал	Солонин				

КВАРЦ
АРХИТЕКТУРНО-СТРОИТЕЛЬНОЕ ПРОЕКТИРОВАНИЕ

М 1: 100 по вертикали
М 1: 500 по горизонтали

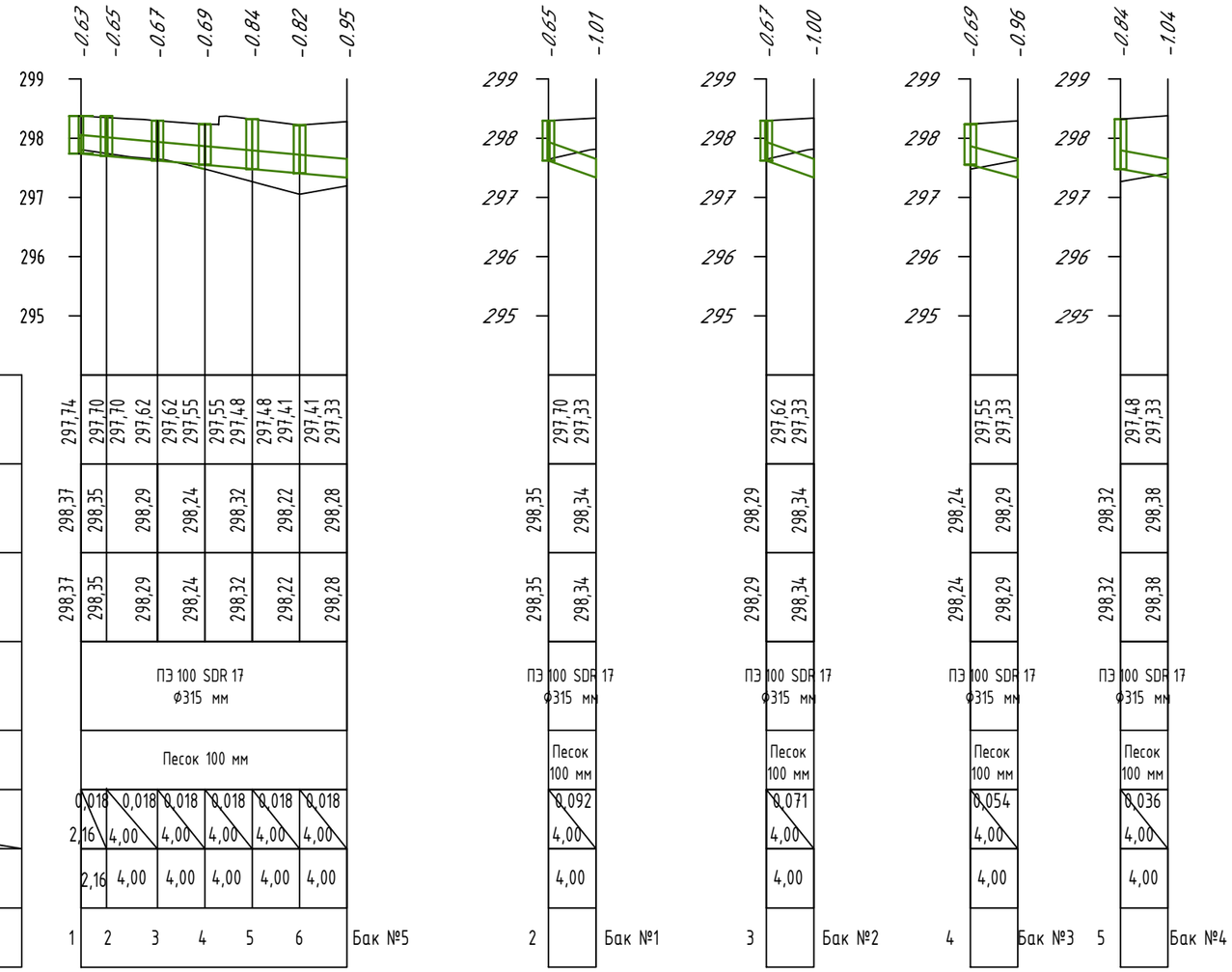

Проектная отметка низа или лотка трубы, м	297,74	297,70	297,70	297,62	297,62	297,55	297,55	297,48	297,48	297,41	297,41	297,33		297,70	297,33		297,62	297,33		297,55	297,33		297,48	297,33
Проектная отметка земли, м	298,37	298,35	298,29	298,24	298,24	298,32	298,32	298,22	298,22	298,28	298,28		298,35	298,34		298,29	298,34		298,24	298,29		298,32	298,38	
Натурная отметка земли, м	298,37	298,35	298,29	298,24	298,24	298,32	298,32	298,22	298,22	298,28	298,28		298,35	298,34		298,29	298,34		298,24	298,29		298,32	298,38	
Обозначение трубы и тип изоляции	ПЭ 100 SDR 17 Ø315 мм												ПЭ 100 SDR 17 Ø315 мм			ПЭ 100 SDR 17 Ø315 мм			ПЭ 100 SDR 17 Ø315 мм			ПЭ 100 SDR 17 Ø315 мм		
Основание	Песок 100 мм												Песок 100 мм			Песок 100 мм			Песок 100 мм			Песок 100 мм		
Уклон, м/м	0,018		0,018		0,018		0,018		0,018		0,018			0,092			0,071			0,054			0,036	
Длина, м	2,16		4,00		4,00		4,00		4,00		4,00			4,00			4,00			4,00			4,00	
Расстояние, м	2,16		4,00		4,00		4,00		4,00		4,00			4,00			4,00			4,00			4,00	
Номер колодца, точки угла поворота	1		2		3		4		5		6		2			3			4			5		

Бак №5 Бак №1 Бак №2 Бак №3 Бак №4

Изм.	Кол.уч.	Лист	№ док	Подп.	Дата	1963914–ОП–НВК	Строительство зданий и сооружений на производственной площадке участка недр «Поле шахты Северный Маганак» ООО «Шахта №12».	ГИП	Шафиков		2023	Стадия	Лист
								Н. контроль	Широких			Р	22
						Кемеровская область – Кузбасс, г. Прокопьевск, земельный участок с кадастровым номером 42:32:0102006:2076	Продольный профиль сети К2 (начало).	Проверил	Шафиков				
								Разработал	Солонин				

КВАРЦ
АРХИТЕКТУРНО-СТРОИТЕЛЬНОЕ ПРОЕКТИРОВАНИЕ

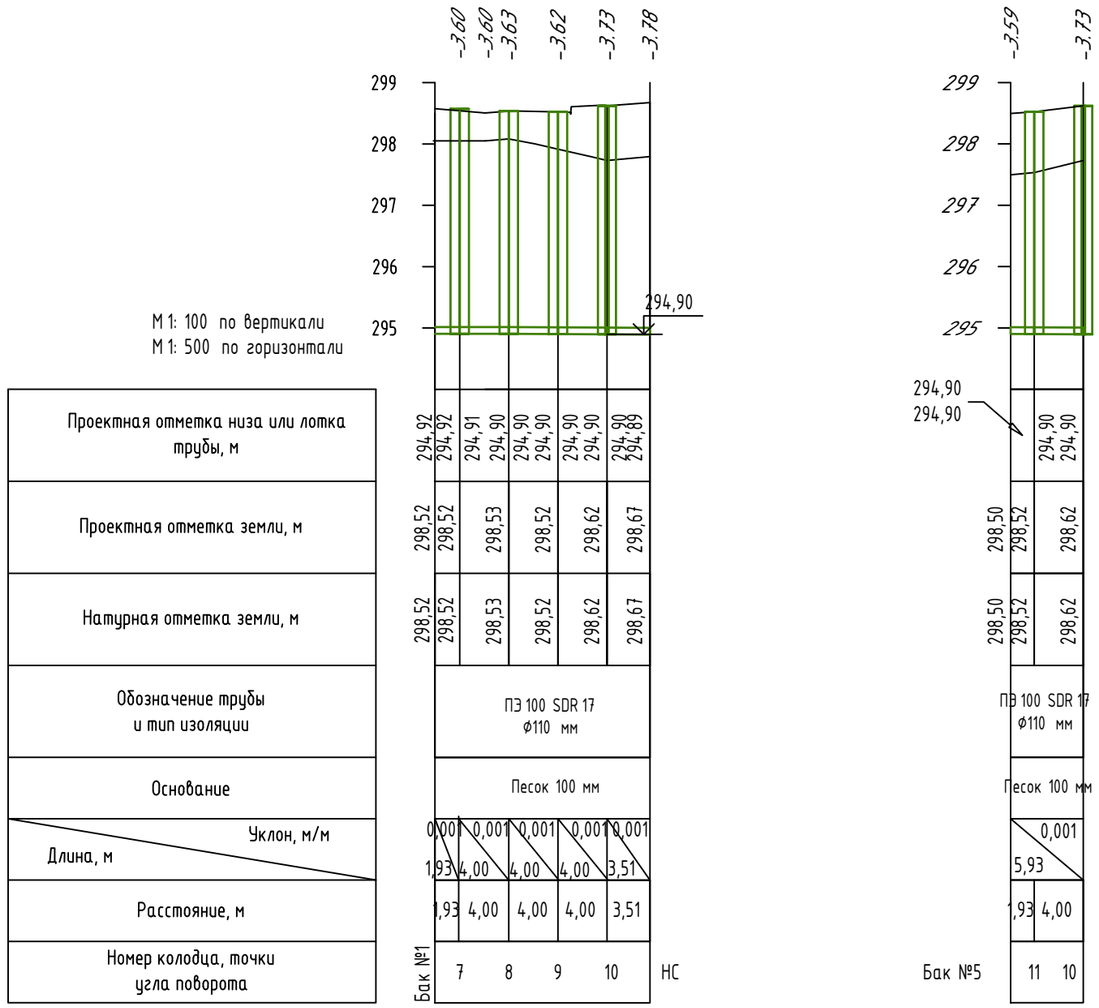

Изм.	Кол.уч.	Лист	№ док.	Подп.	Дата

1963914–ОП–НВК

Кемеровская область – Кузбасс, г. Прокопьевск, земельный участок с кадастровым номером 42:32:0102006:2076

Строительство зданий и сооружений на производственной площадке участка недр «Поле шахты Северный Маганак» ООО «Шахта №12».

Продольный профиль сети К2 (окончание).

ГИП	Шафиков		2023	Стадия	Лист
Н. контроль	Широких			Р	23
Проверил	Шафиков				
Разработал	Солонин				

КВАРЦ
АРХИТЕКТУРНО-СТРОИТЕЛЬНОЕ ПРОЕКТИРОВАНИЕ

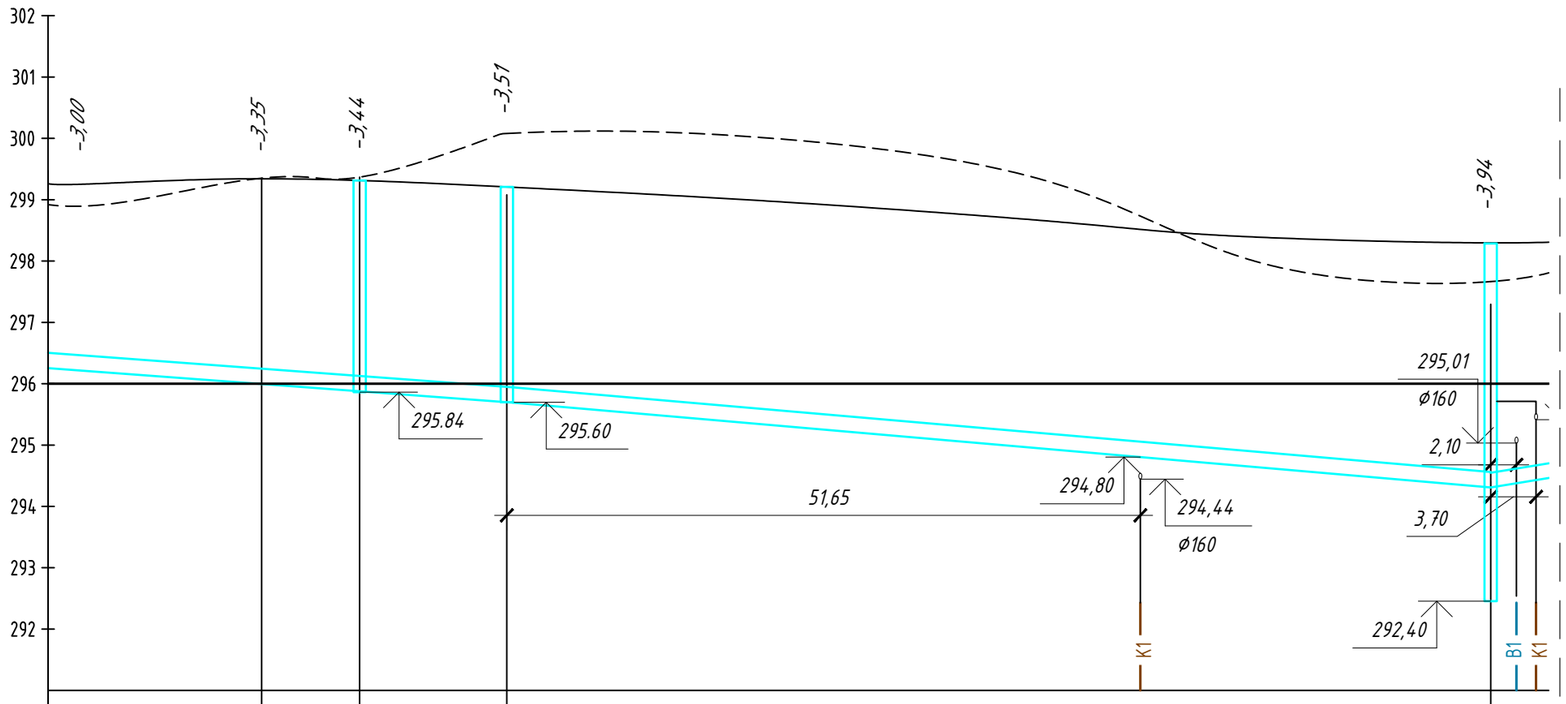

М 1: 100 по вертикали
М 1: 500 по горизонтали

Проектная отметка низа или лотка трубы, м	295,30	295,30	295,08	295,08	295,85	295,01	295,69	294,31	294,31
Проектная отметка земли, м	299,30	299,40	299,29	299,20	298,25
Натурная отметка земли, м	298,90	299,55	299,40	300,10	297,70
Обозначение трубы и тип изоляции	ПЭ100 SDR13,6 ø250 мм								
Основание	Песок 100 мм								
Уклон, м/м		0,012	0,008	0,009	0,002
Длина, м		17,40	8,0	12,0	80,23	39,94
Расстояние, м		17,40	8,0	12,0	80,23
Номер колодца, точки угла поворота	ПНС	УП1	ПГ1	1	1.1

Лист 24
Лист 25

Изм.	Кол.уч.	Лист	№ док	Подп.	Дата	1963914–ОП–НВК	Строительство зданий и сооружений на производственной площадке участка недр «Поле шахты Северный Маганак» ООО «Шахта №12».	ГИП	Шафиков		2023	Стадия	Лист
								Н. контроль	Широких			Р	24
						Кемеровская область – Кузбасс, г. Прокопьевск, земельный участок с кадастровым номером 42:32:0102006:2076	Продольный профиль сети В2 (начало)	Проверил	Шафиков				
								Разработал	Солонин				

КВАРЦ
АРХИТЕКТУРНО-СТРОИТЕЛЬНОЕ ПРОЕКТИРОВАНИЕ

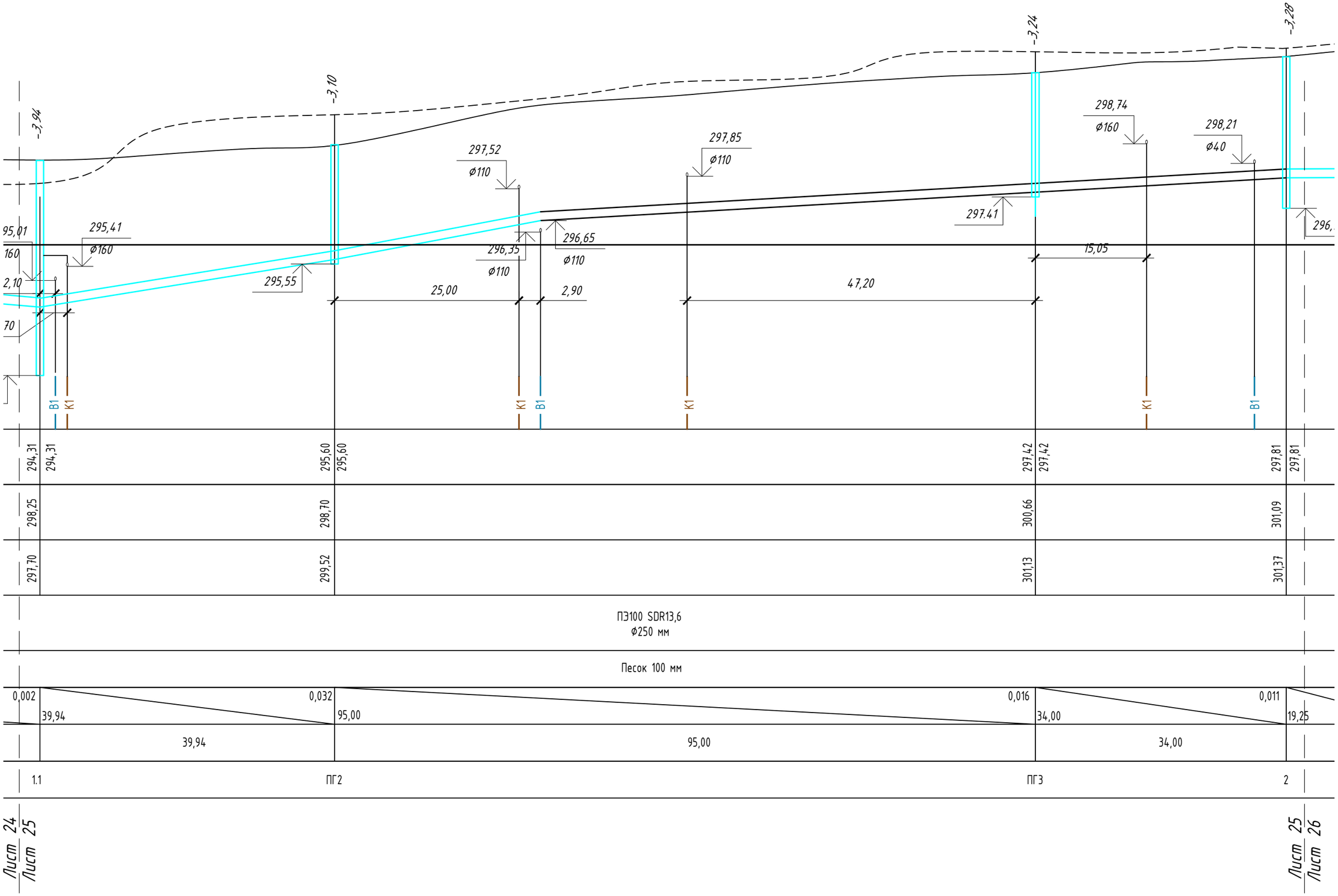

Изм.	Кол.уч.	Лист	№ док	Подп.	Дата.	1963914–ОП–НВК	Строительство зданий и сооружений на производственной площадке участка недр «Поле шахты Северный Маганак» ООО «Шахта №12».	ГИП	Шафиков		2023	Стадия	Лист
								Н. контроль	Широких			Р	25
						Кемеровская область – Кузбасс, г. Прокопьевск, земельный участок с кадастровым номером 42:32:0102006:2076	Продольный профиль сети В2 (продолжение)	Проверил	Шафиков				
								Разработал	Солонин				

КВАРЦ
АРХИТЕКТУРНО-СТРОИТЕЛЬНОЕ ПРОЕКТИРОВАНИЕ

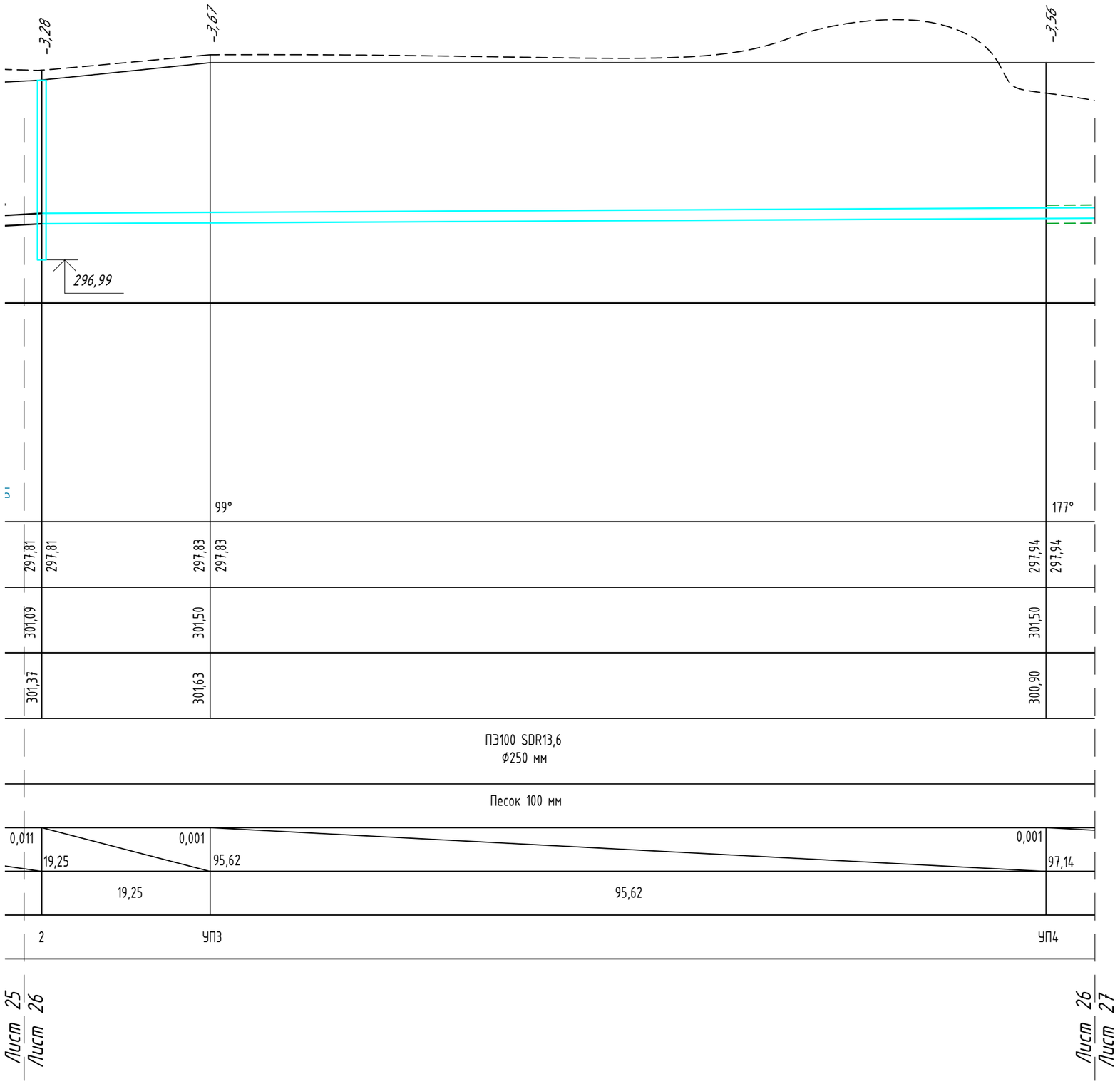

Изм.	Кол.уч.	Лист	№ док	Подп.	Дата	1963914–ОП–НВК	Строительство зданий и сооружений на производственной площадке участка недр «Поле шахты Северный Маганак» ООО «Шахта №12».	ГИП	Шафиков		2023	Стадия	Лист
								Н. контроль	Широких			Р	26
						Кемеровская область – Кузбасс, г. Прокопьевск, земельный участок с кадастровым номером 42:32:0102006:2076	Продольный профиль сети В2 (продолжение)	Проверил	Шафиков				
								Разработал	Солонин				

КВАРЦ
АРХИТЕКТУРНО-СТРОИТЕЛЬНОЕ ПРОЕКТИРОВАНИЕ

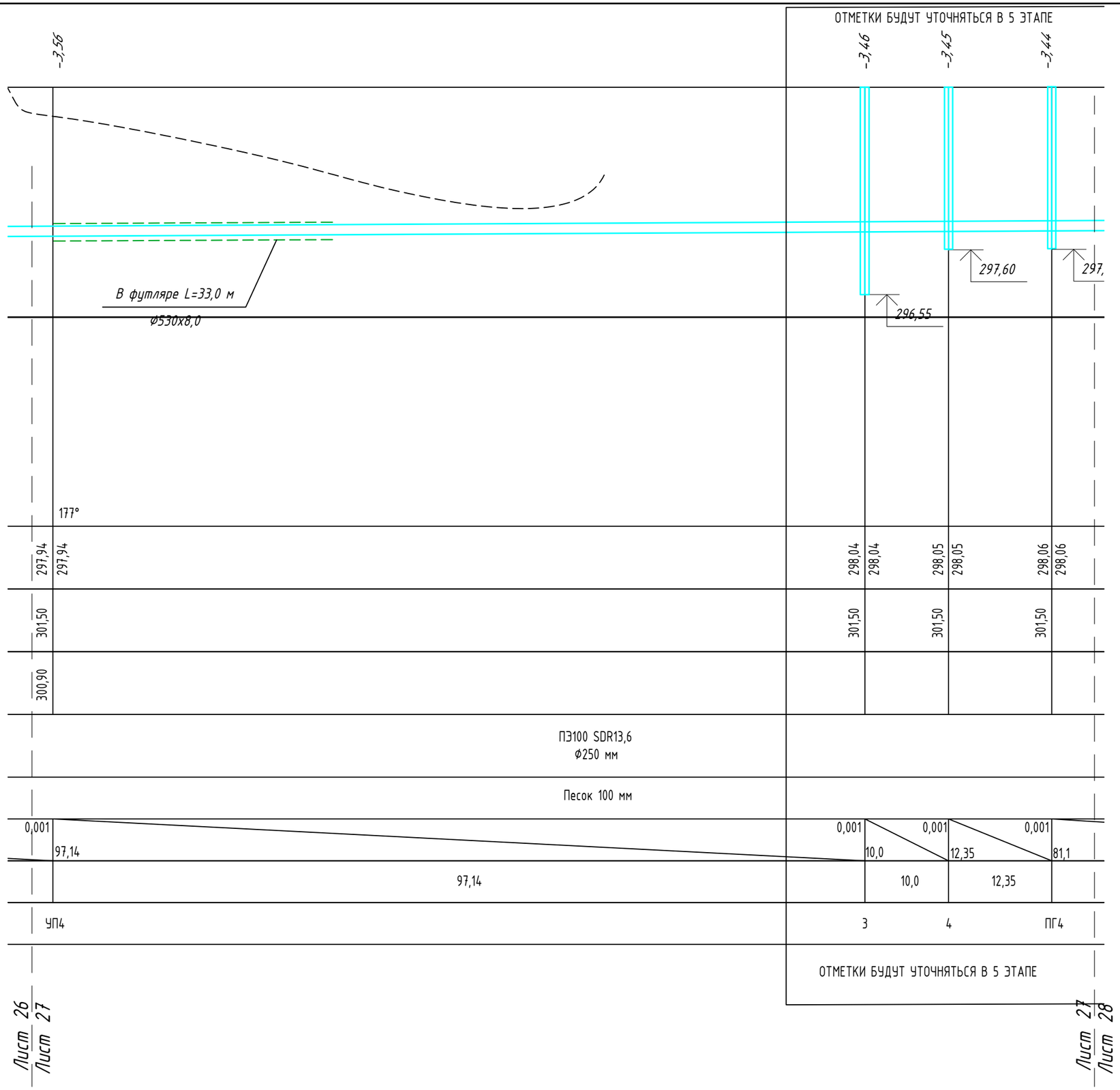

Изм.	Кол.уч.	Лист	№ док	Подп.	Дата								
						1963914–ОП–НВК	Строительство зданий и сооружений на производственной площадке участка недр «Поле шахты Северный Маганак» ООО «Шахта №12».	ГИП	Шафиков		2023	Стадия	Лист
								Н. контроль	Широких			Р	27
						Кемеровская область – Кузбасс, г. Прокопьевск, земельный участок с кадастровым номером 42:32:0102006:2076	Продольный профиль сети В2 (продолжение)	Проверил	Шафиков				
								Разработал	Солонин				

КВАРЦ
АРХИТЕКТУРНО-СТРОИТЕЛЬНОЕ ПРОЕКТИРОВАНИЕ

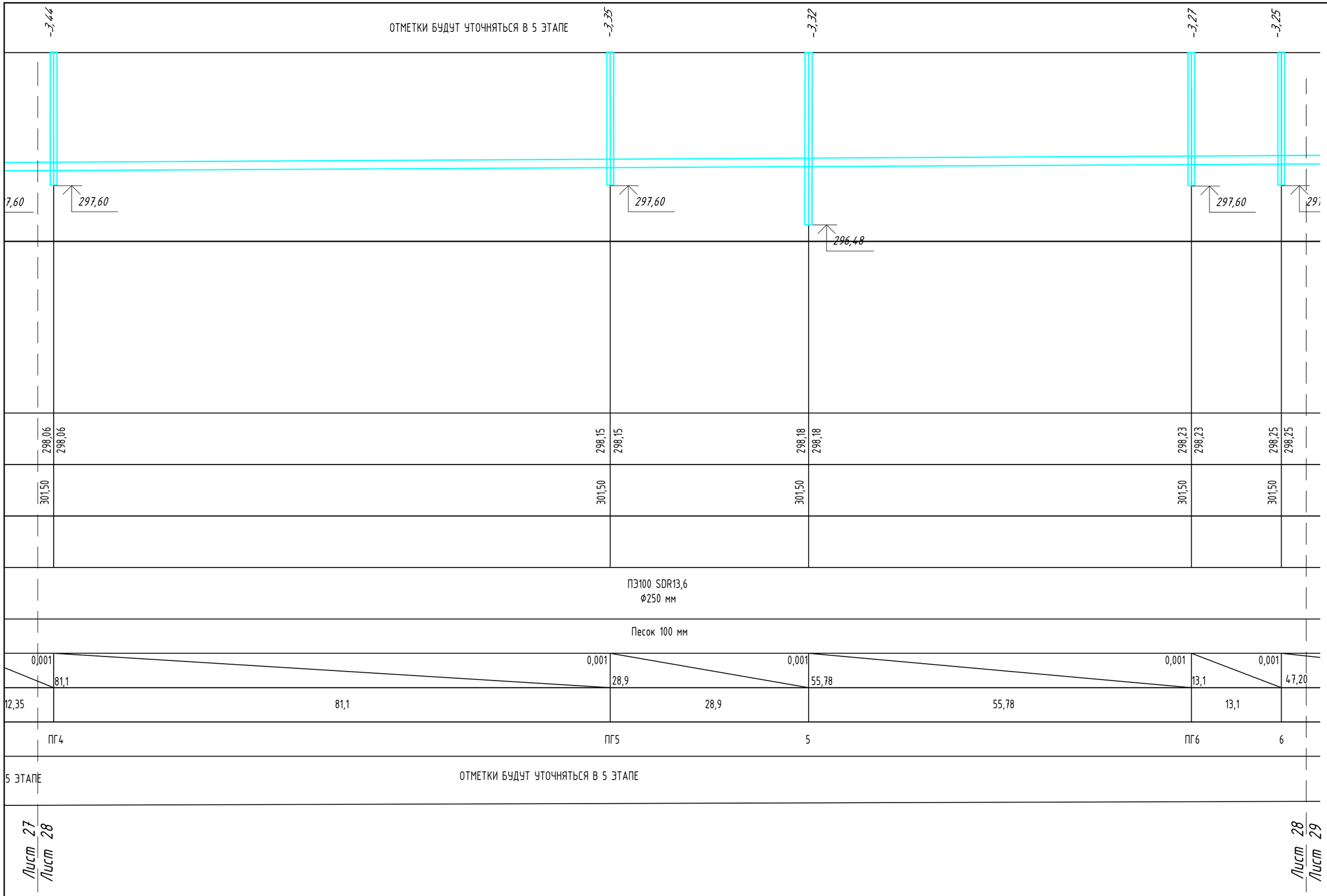

Изм.	Кол.уч.	Лист	№ док	Подп.	Дата	1963914–ОП–НВК	Строительство зданий и сооружений на производственной площадке участка недр «Поле шахты Северный Маганак» ООО «Шахта №12».	ГИП	Шафиков		2023	Стадия	Лист
								Н. контроль	Широких			Р	28
						Кемеровская область – Кузбасс, г. Прокопьевск, земельный участок с кадастровым номером 42:32:0102006:2076	Продольный профиль сети В2 (продолжение)	Проверил	Шафиков				
								Разработал	Солонин				

КВАРЦ
АРХИТЕКТУРНО-СТРОИТЕЛЬНОЕ ПРОЕКТИРОВАНИЕ

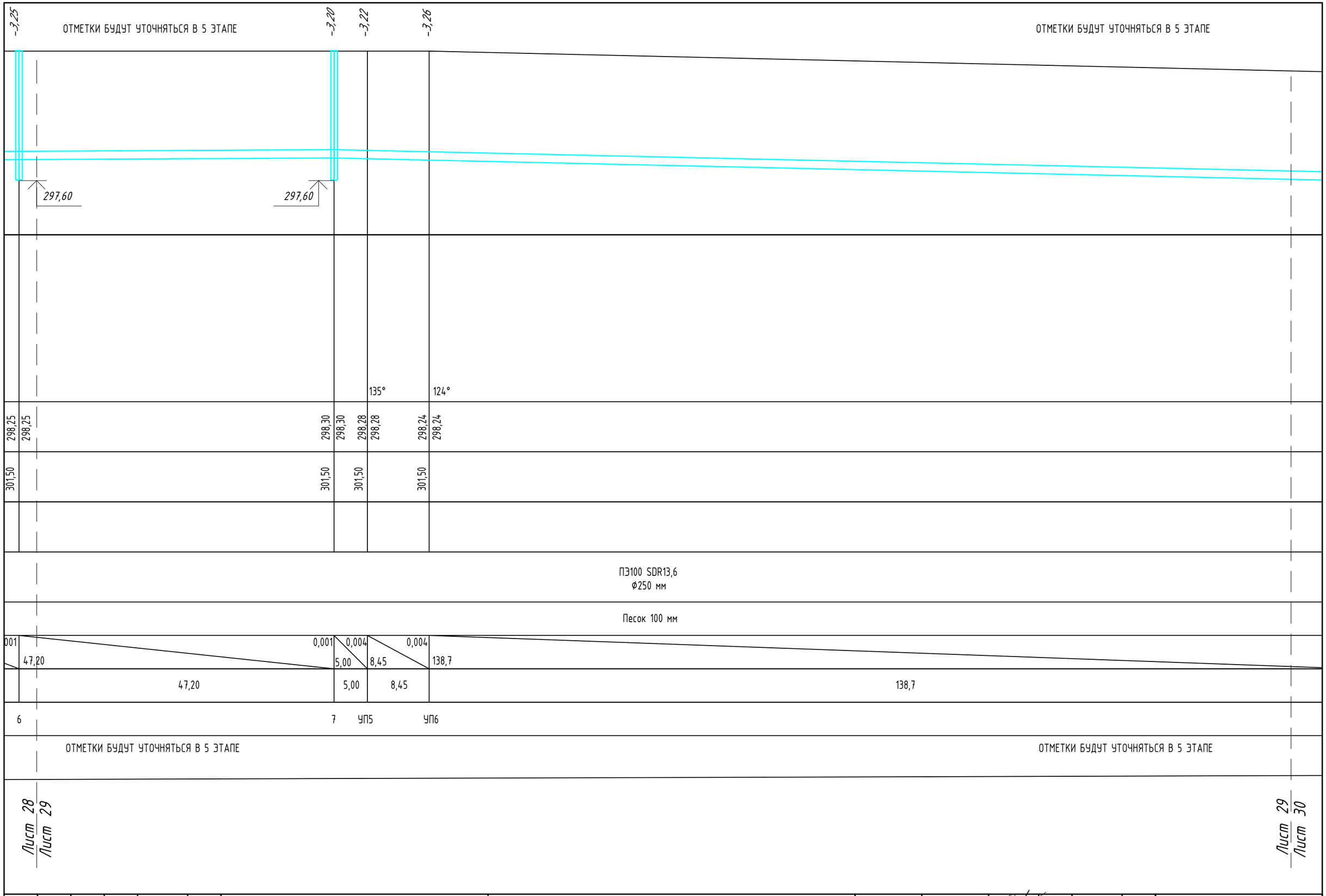

Изм.	Кол.уч.	Лист	№ док	Подп.	Дата								
						1963914–ОП–НВК	Строительство зданий и сооружений на производственной площадке участка недр «Поле шахты Северный Маганак» ООО «Шахта №12».	ГИП	Шафиков		2023	Стадия	Лист
								Н. контроль	Широких			Р	29
						Кемеровская область – Кузбасс, г. Прокопьевск, земельный участок с кадастровым номером 42:32:0102006:2076	Продольный профиль сети В2 (продолжение)	Проверил	Шафиков				
								Разработал	Солонин				

КВАРЦ
АРХИТЕКТУРНО-СТРОИТЕЛЬНОЕ ПРОЕКТИРОВАНИЕ

ОТМЕТКИ БУДУТ УТОЧНЯТЬСЯ В 5 ЭТАПЕ

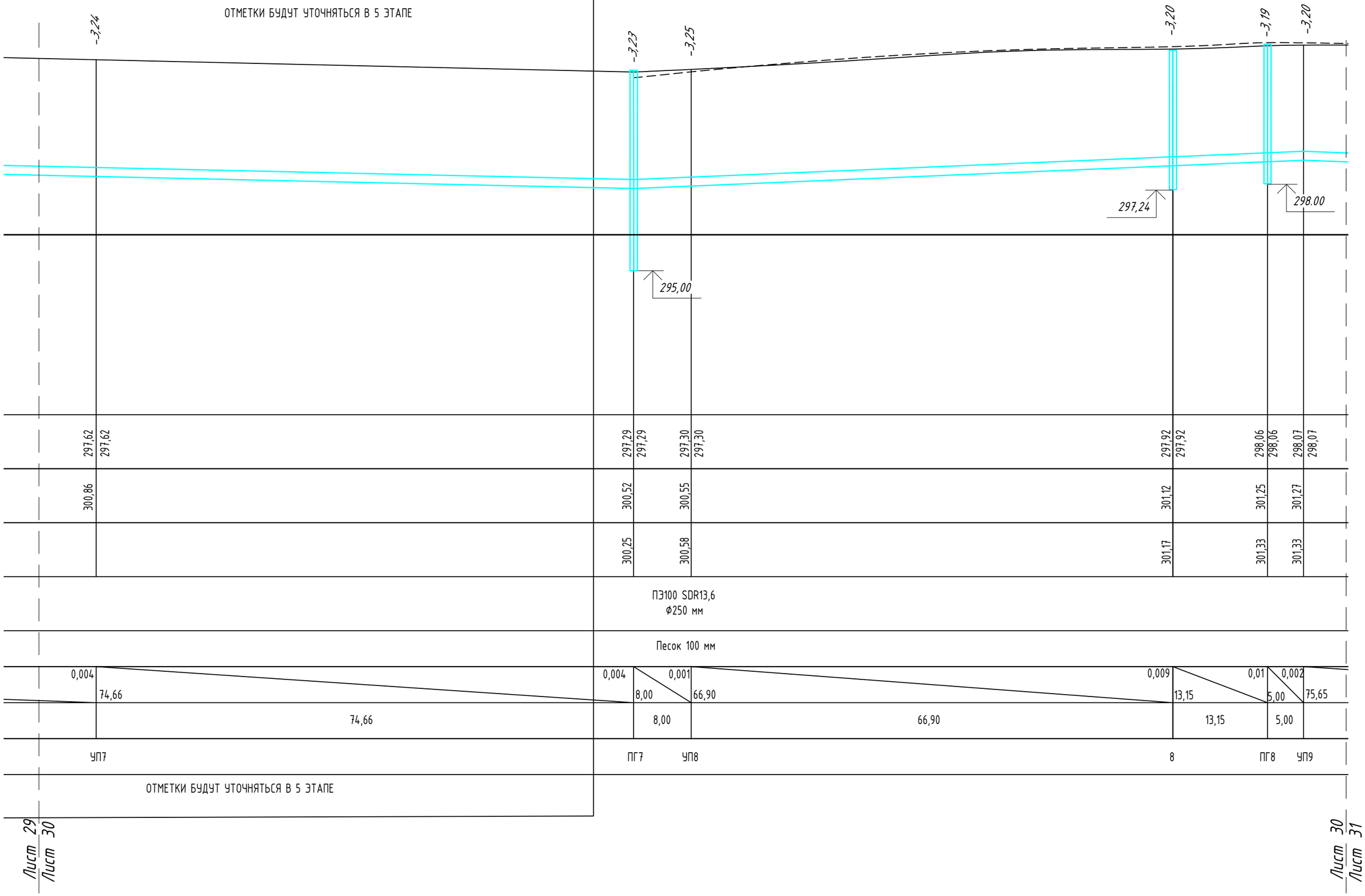

Изм.	Кол.уч.	Лист	№ док	Подп.	Дата								
						1963914–ОП–НВК	Строительство зданий и сооружений на производственной площадке участка недр «Поле шахты Северный Маганак» ООО «Шахта №12».	ГИП	Шафиков		2023	Стадия	Лист
								Н. контроль	Широких			Р	30
						Кемеровская область – Кузбасс, г. Прокопьевск, земельный участок с кадастровым номером 42:32:0102006:2076	Продольный профиль сети В2 (продолжение)	Проверил	Шафиков				
								Разработал	Солонин				

КВАРЦ
АРХИТЕКТУРНО-СТРОИТЕЛЬНОЕ ПРОЕКТИРОВАНИЕ

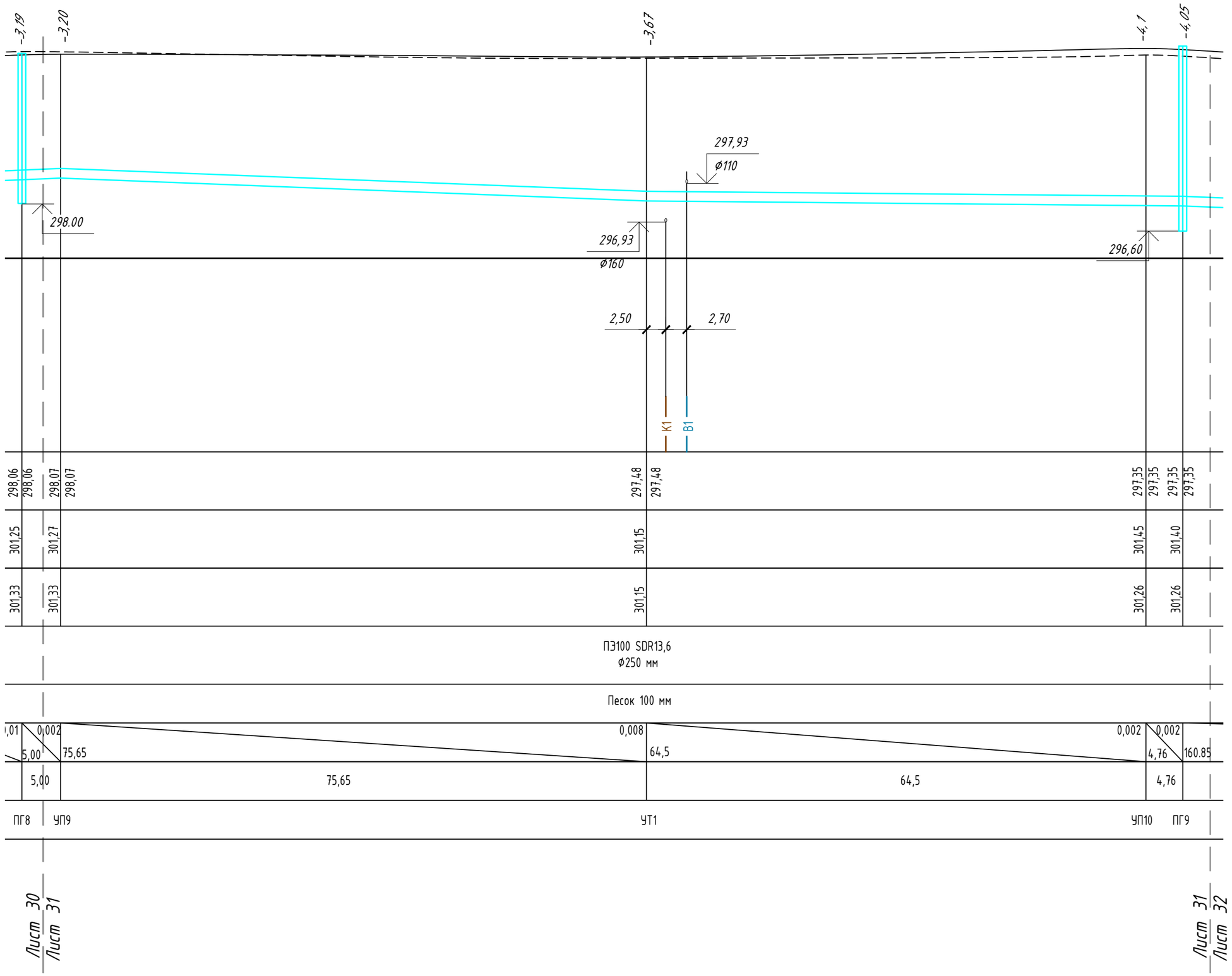

Изм.	Кол.уч.	Лист	№ док	Подп.	Дата	1963914–ОП–НВК	Строительство зданий и сооружений на производственной площадке участка недр «Поле шахты Северный Маганак» ООО «Шахта №12».	ГИП	Шафиков		2023	Стадия	Лист
								Н. контроль	Широких			Р	31
						Кемеровская область – Кузбасс, г. Прокопьевск, земельный участок с кадастровым номером 42:32:0102006:2076	Продольный профиль сети В2 (продолжение)	Проверил	Шафиков				
								Разработал	Солонин				

КВАРЦ
АРХИТЕКТУРНО-СТРОИТЕЛЬНОЕ ПРОЕКТИРОВАНИЕ

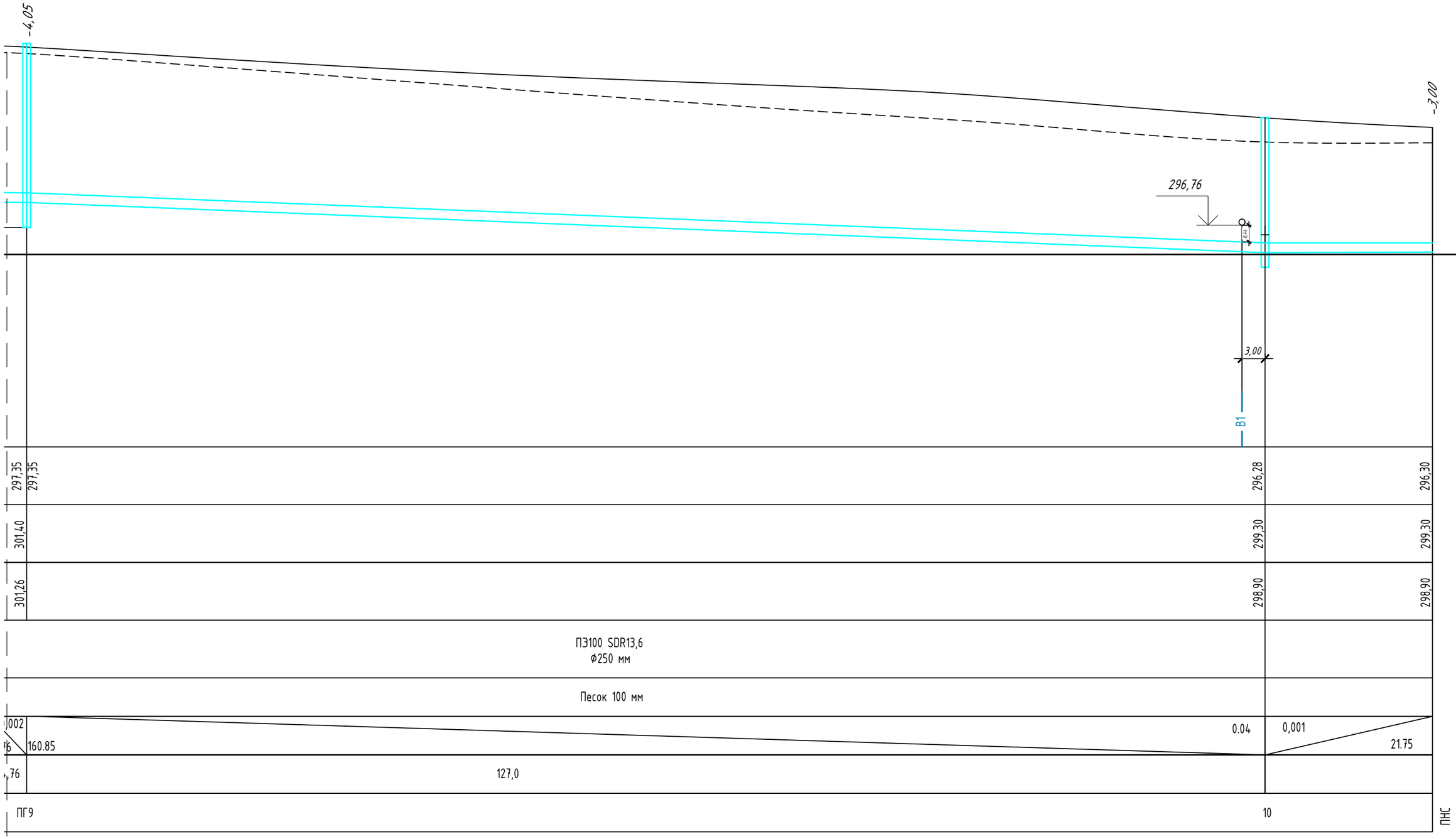

Лист 31
Лист 32

Изм.	Кол.уч.	Лист	№ док	Подп.	Дата								
						1963914–ОП–НВК	Строительство зданий и сооружений на производственной площадке участка недр «Поле шахты Северный Маганак» ООО «Шахта №12».	ГИП	Шафиков		2023	Стадия	Лист
								Н. контроль	Широких			Р	32
						Кемеровская область – Кузбасс, г. Прокопьевск, земельный участок с кадастровым номером 42:32:0102006:2076	Продольный профиль сети В2 (продолжение)	Проверил	Шафиков				
								Разработал	Солонин				

КВАРЦ
АРХИТЕКТУРНО-СТРОИТЕЛЬНОЕ ПРОЕКТИРОВАНИЕ

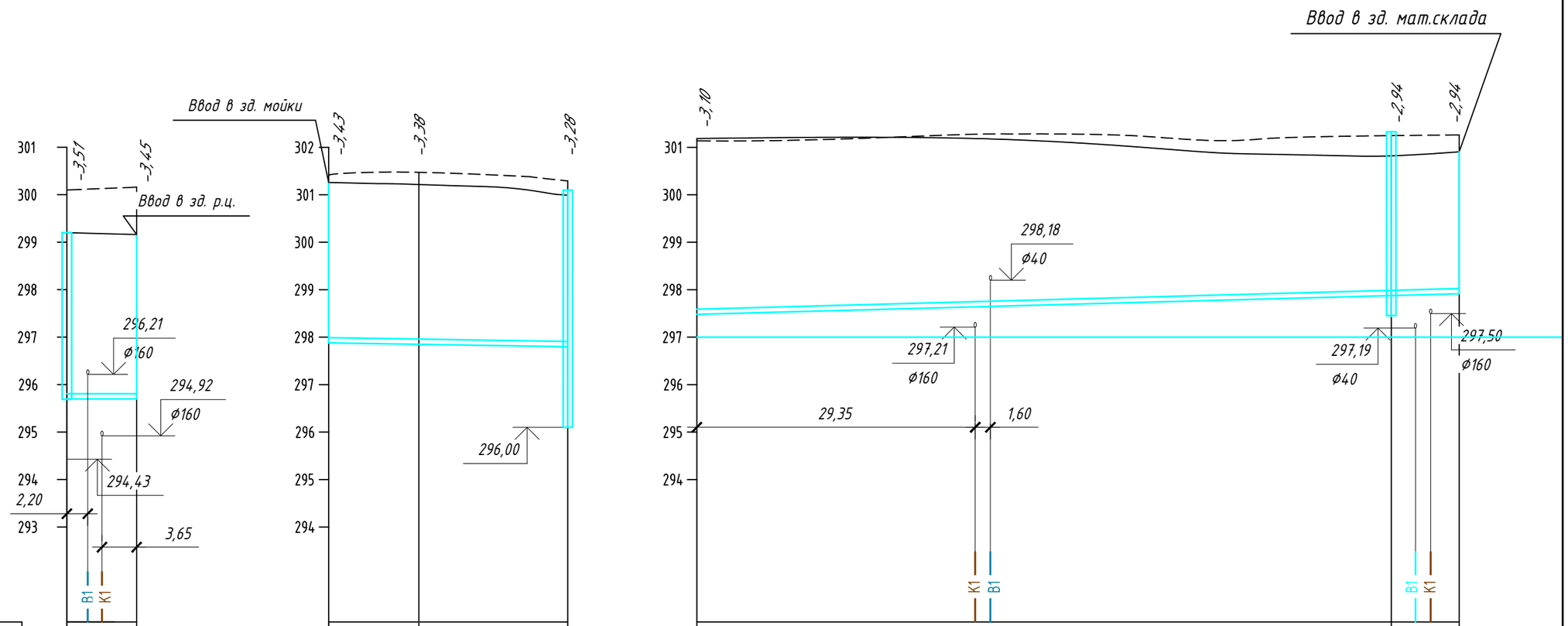

М 1: 100 по вертикали
М 1: 500 по горизонтали

| | | |

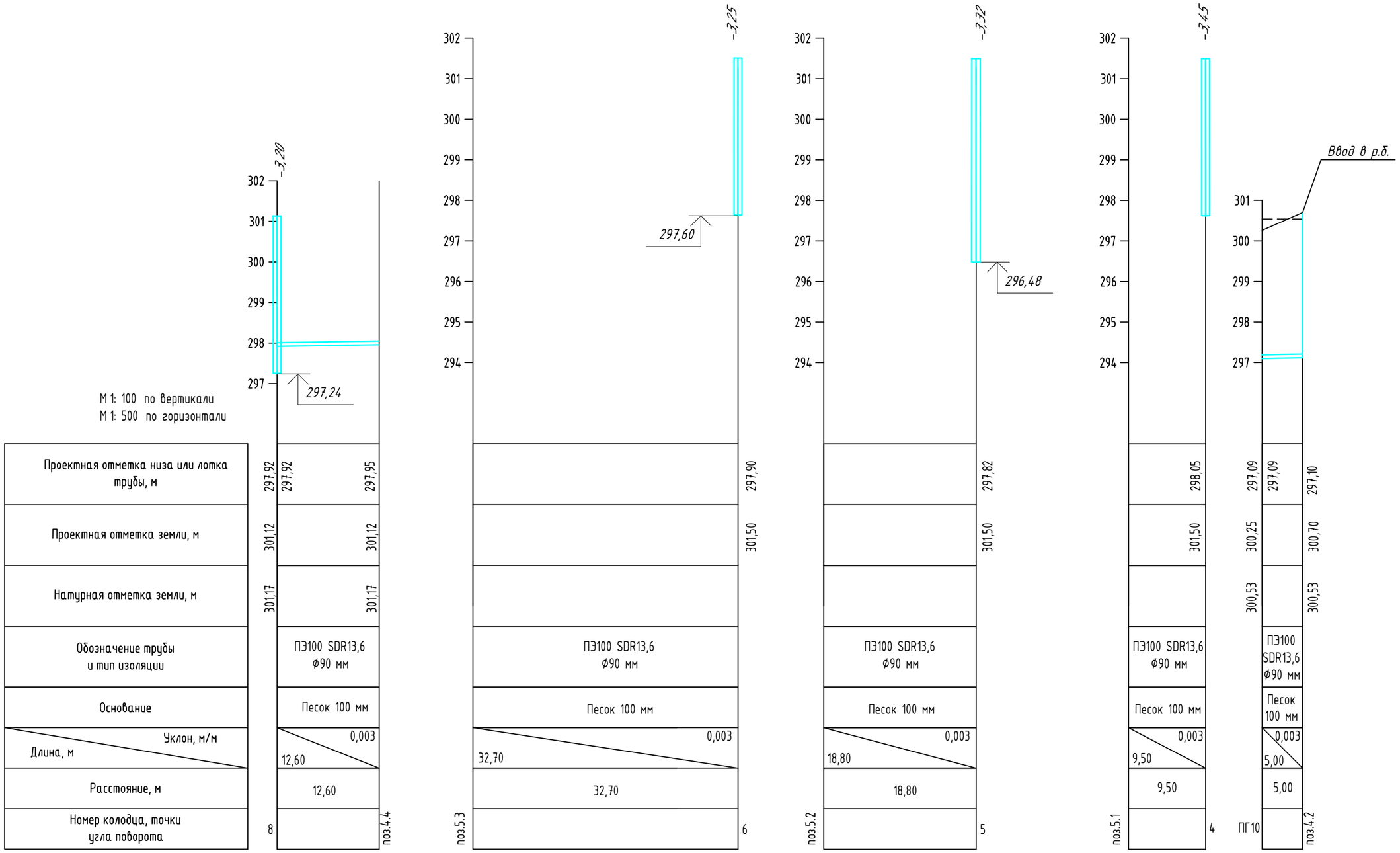

ОТМЕТКИ БУДУТ УТОЧНЯТЬСЯ В 5 ЭТАПЕ

Изм.	Кол.уч.	Лист	№ док	Подп.	Дата	1963914–ОП–НВК	Строительство зданий и сооружений на производственной площадке участка недр «Поле шахты Северный Маганак» ООО «Шахта №12».	ГИП	Шафиков		2023	Стадия	Лист	КВАРЦ архитектурно-строительное проектирование
								Н. контроль	Широких					
						Кемеровская область – Кузбасс, г. Прокопьевск, земельный участок с кадастровым номером 42:32:0102006:2076	Продольный профиль сети В2 (продолжение)	Проверил	Шафиков			Р	34	
								Разработал	Солонин					

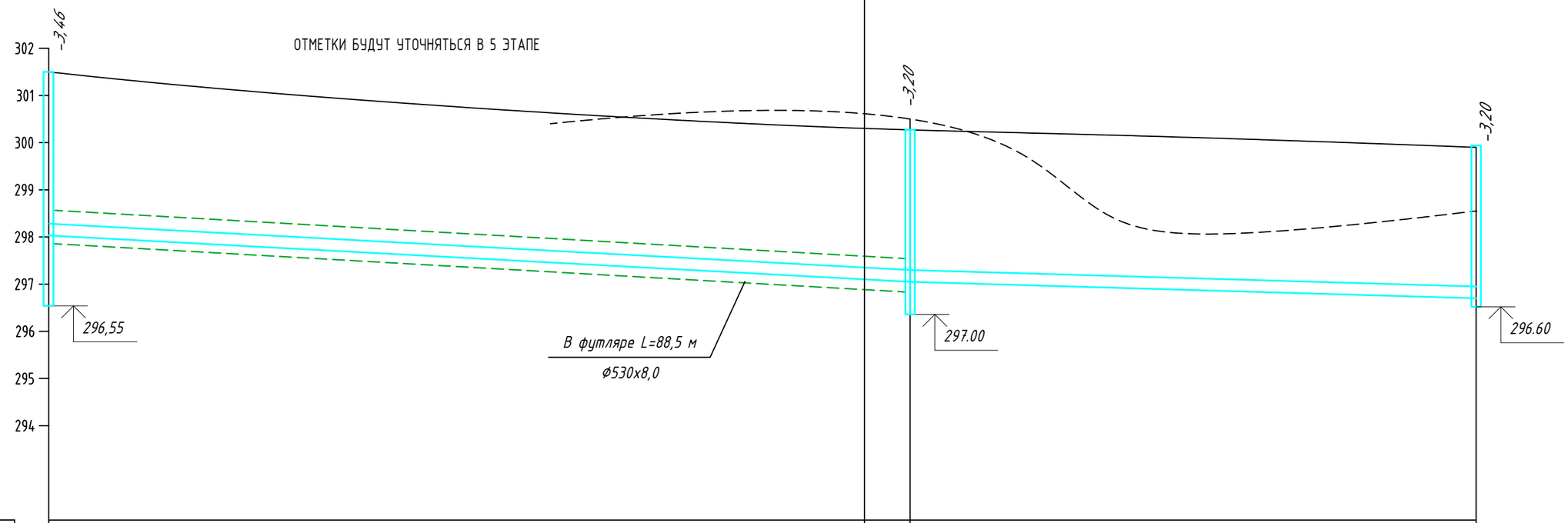

М 1: 100 по вертикали
М 1: 500 по горизонтали

Проектная отметка низа или лотка трубы, м	298,04	297,05	297,05 / 296,70
Проектная отметка земли, м	301,50	300,25	299,90
Натурная отметка земли, м		300,53	298,55
Обозначение трубы и тип изоляции	ПЭ100 SDR13,6 Ø250 мм		
Основание	Песок 100 мм		
Уклон, м/м / Длина, м	91,30	0,010	0,006 / 60,00
Расстояние, м	91,30		60,00
Номер колодца, точки угла поворота	3	ПГ10	ПГ11

ОТМЕТКИ БУДУТ УТОЧНЯТЬСЯ В 5 ЭТАПЕ

Изм.	Кол.уч.	Лист	№ док	Подп.	Дата								
						1963914–ОП–НВК	Строительство зданий и сооружений на производственной площадке участка недр «Поле шахты Северный Маганак» ООО «Шахта №12».	ГИП	Шафиков		2023	Стадия	Лист
								Н. контроль	Широких			Р	35
						Кемеровская область – Кузбасс, г. Прокопьевск, земельный участок с кадастровым номером 42:32:0102006:2076	Продольный профиль сети В2 (продолжение)	Проверил	Шафиков				
								Разработал	Солонин				

КВАРЦ
АРХИТЕКТУРНО-СТРОИТЕЛЬНОЕ ПРОЕКТИРОВАНИЕ

М 1: 100 по вертикали
М 1: 500 по горизонтали

| | | |

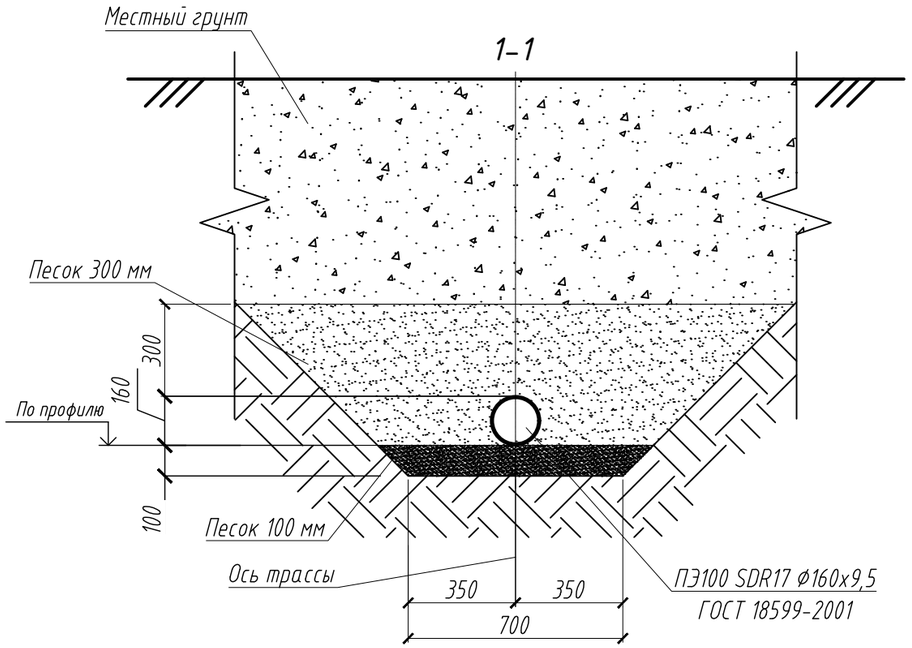

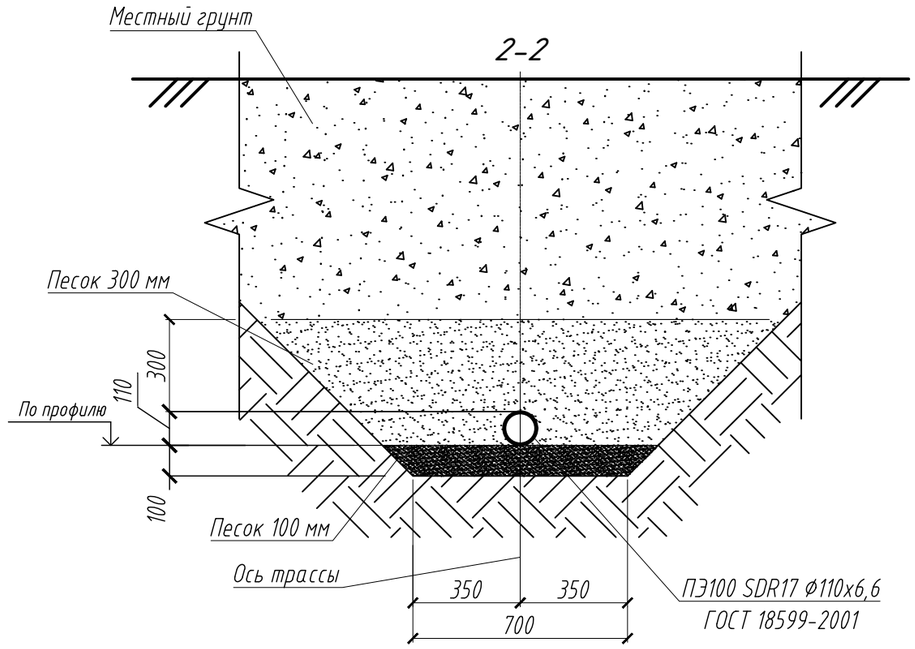

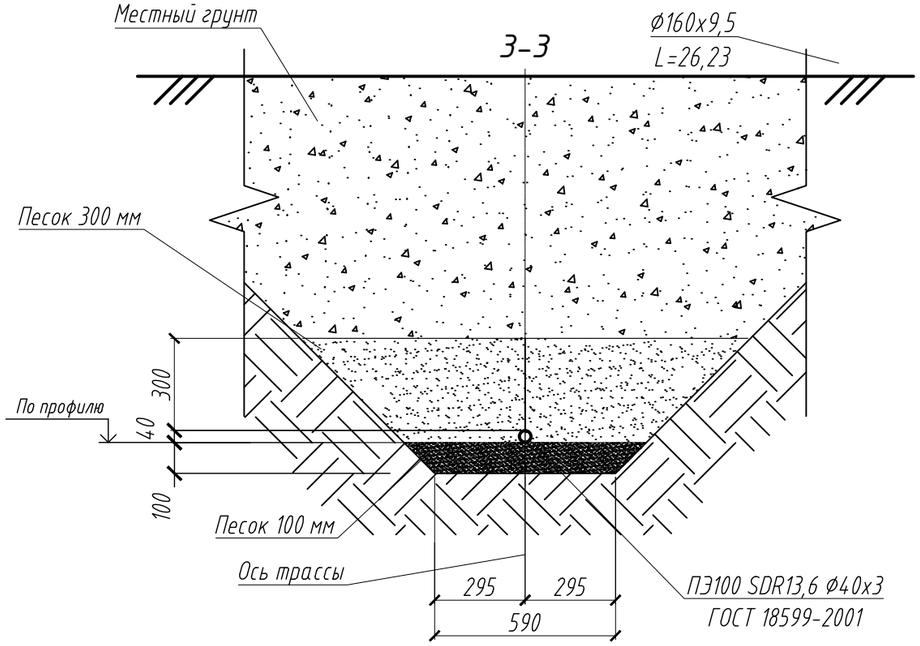

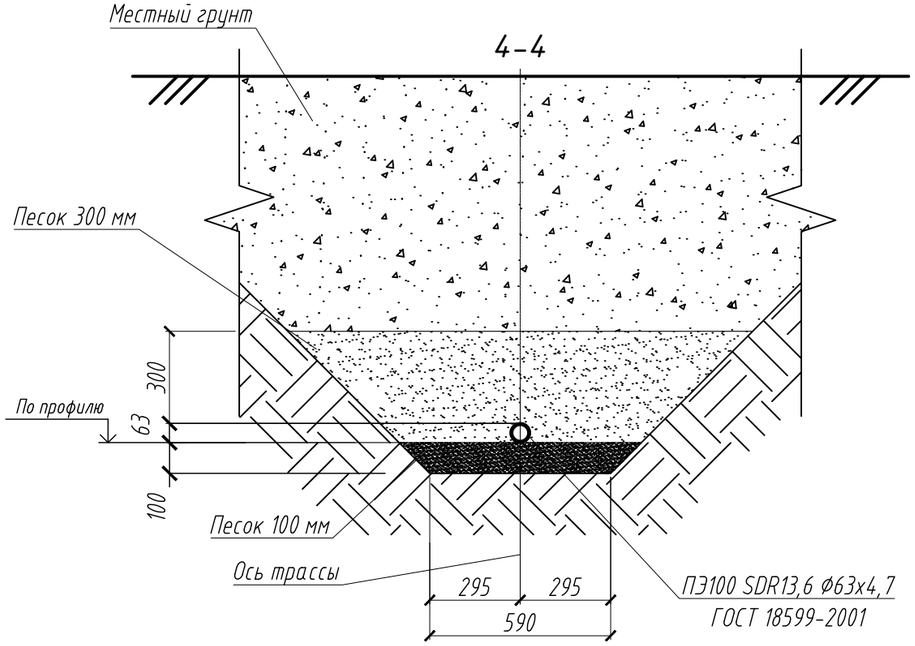

Изм.	Кол.уч.	Лист	№ док	Подп.	Дата								
						1963914–ОП–НВК	Строительство зданий и сооружений на производственной площадке участка недр «Поле шахты Северный Маганак» ООО «Шахта №12».	ГИП	Шафиков		2023	Стадия	Лист
								Н. контроль	Широких			Р	37
						Кемеровская область – Кузбасс, г. Прокопьевск, земельный участок с кадастровым номером 42:32:0102006:2076	Разрезы 1–1, 2–2, 3–3, 4–4	Проверил	Шафиков				
								Разработал	Солонин				

КВАРЦ
АРХИТЕКТУРНО-СТРОИТЕЛЬНОЕ ПРОЕКТИРОВАНИЕ

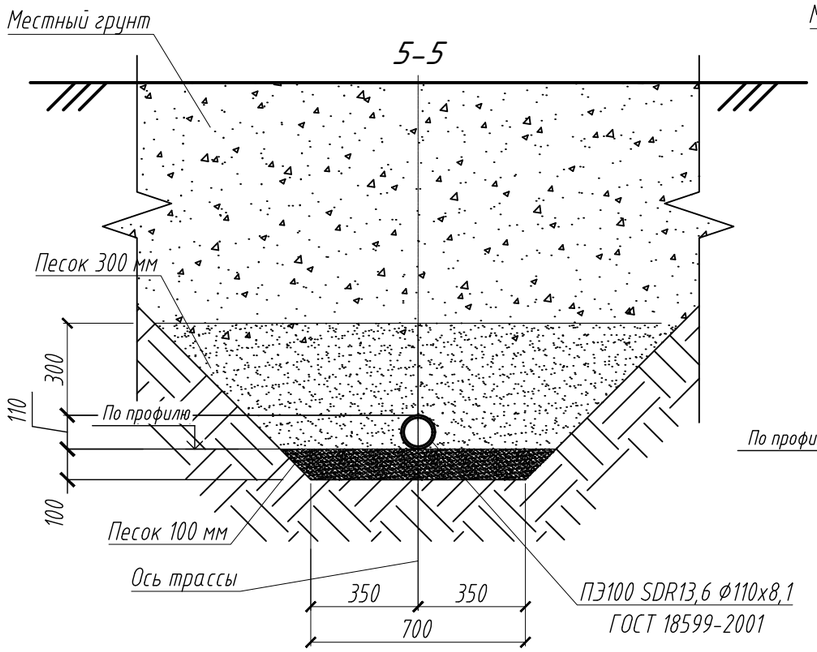

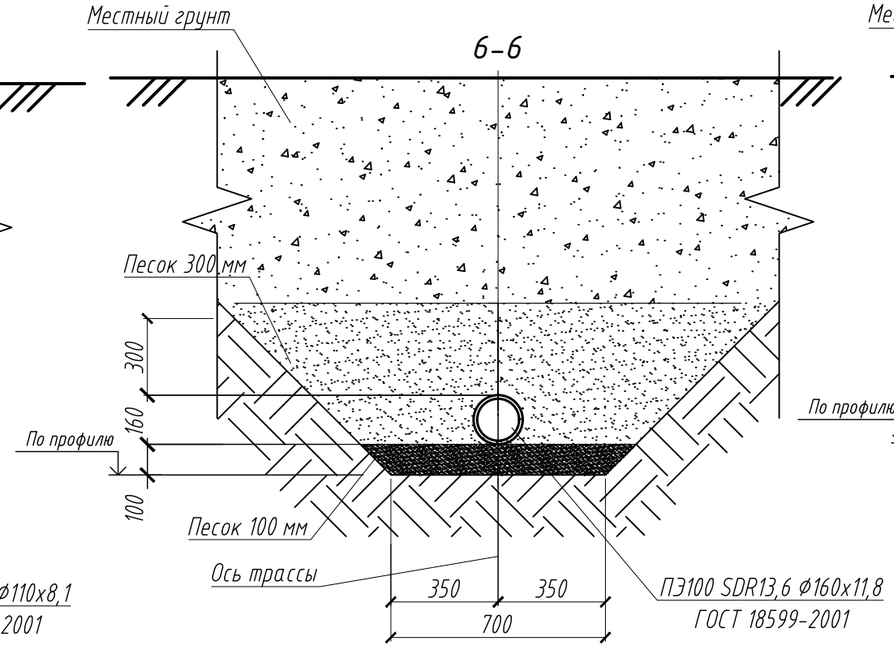

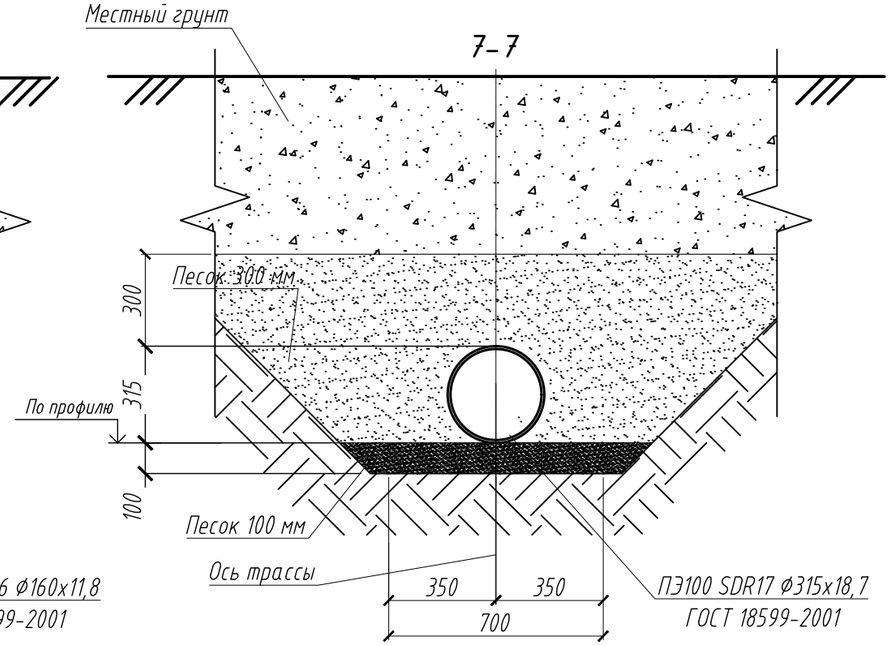

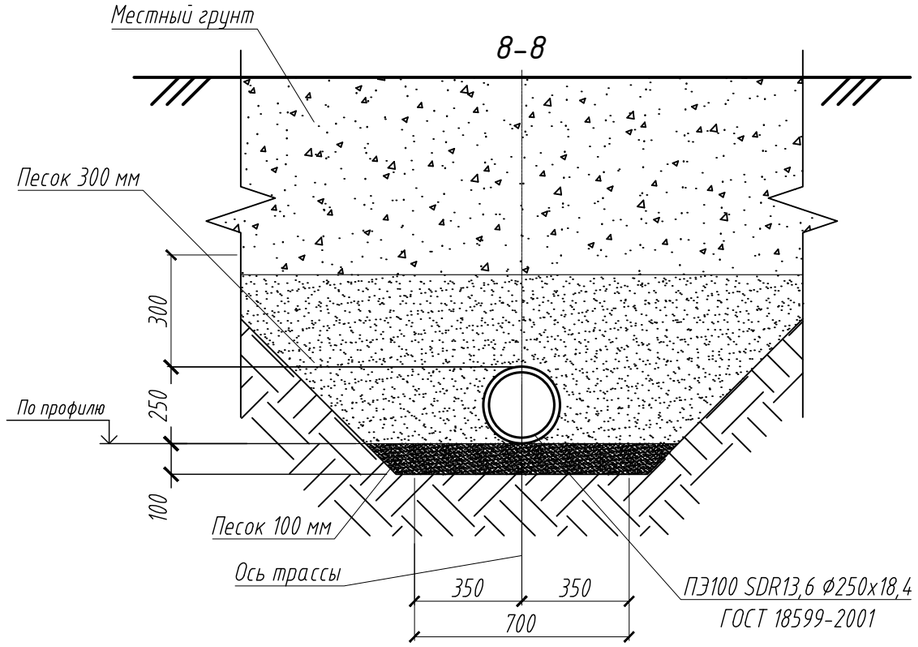

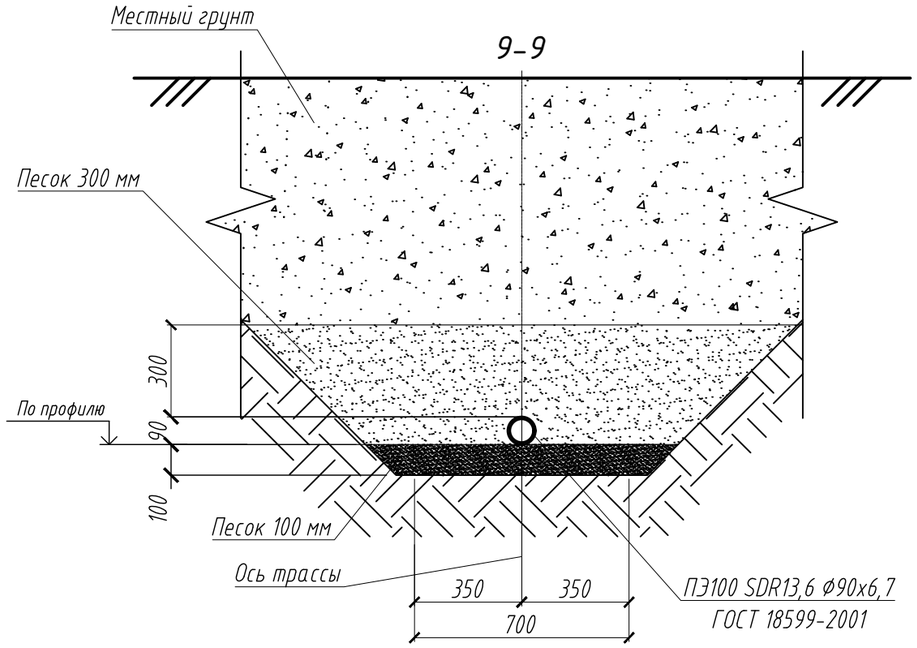

Изм.	Кол.уч.	Лист	№ док	Подп.	Дата								
						1963914–ОП–НВК	Строительство зданий и сооружений на производственной площадке участка недр «Поле шахты Северный Маганак» ООО «Шахта №12».	ГИП	Шафиков		2023	Стадия	Лист
								Н. контроль	Широких			Р	38
						Кемеровская область – Кузбасс, г. Прокопьевск, земельный участок с кадастровым номером 42:32:0102006:2076	Разрезы 5–5, 6–6, 7–7, 8–8, 9–9	Проверил	Шафиков				
								Разработал	Солонин				

КВАРЦ
АРХИТЕКТУРНО-СТРОИТЕЛЬНОЕ ПРОЕКТИРОВАНИЕ

ПП	№ колодца по плану	Марка колодца по грунтовым условиям	Диаметры трубопр Dy	Диаметры трубопр dy	№ схемы узла	Диаметр колодца, Дк, мм	Полная глубина колодца по профилю Н, мм	Высота рабочей части, Нр, мм	№ строительно-монтажной схемы	Высота горловины, hг, мм	Объем бетона на лоток, м.куб.	Расход материалов: Днище: ПН10	ПН15	ПН20	ПН25	Рабочая часть: КС10.6	КС10.9	КС15.6	КС15.9	КС20.9	КС20.6	КС25.6	КС25.9	КС15.96	КС15.186	Плита перекрытия: ПП20-1	ПП20-2	ПП25-1	ПП25-2	ПП10-1	ПП10-2	1ПП15-1	1ПП15-2	3ПП15-1	С: СР-10-01	Горловина: КС7.3	КС7.9	КО6	ПО10	ПД6	ПД10	Кирпичная каладка,	Тип люка	Стремянка	Гидроизоляция
												Сборные железобетонные элементы по серии 3.900.1-14																																		
												100	120	120	140	600	900	600	900	900	600	600	900	900	1800	160	160	160	160	160	160	160	160	160		300	900	80	160	150	150	75	90		
												0.18	0.38	0.59		0.27	0.40				0.22			0.32	0.72	0.10	0.10					0.27	0.27			0.05	0.15	0.05	0.32	0.85	0.99				
	Сеть К1																																														
1	1	B-II		160	-	1000	3860	2700	-	1230	0.36	1					3													1							1	1				0	Л	С-10	+
2	2	B-II	160	160	-	1000	3850	2700	-	1230	0.36	1					3													1							1	1				0	Л	С-10	+
3	3	B-II	160	160	-	1000	3820	2700	-	1170	0.36	1					3													1						2		4				0	Л	С-10	+
4	4	B-II	160	160	-	1000	3790	3300	-	570	0.36	1				1	3													1								4				0	Л	С-10	+
5	5	B-II	160	160	-	1000	3960	3600	-	410	0.36	1					4													1								2				0	Л	С-11	+
6	6	B-II	160	160	-	1000	4060	3600	-	490	0.36	1					4													1								3				0	Л	С-11	+
7	7	B-II	160	160	-	1000	4320	3600	-	790	0.36	1					4													1						1		3				0	Л	С-12	+
8	8	B-II	160	160	-	1000	4040	3300	-	790	0.36	1				1	3													1						1		3				0	Л	С-11	+
9	9	B-II	160	160	-	1000	3580	2700	-	930	0.36	1					3													1						2		1				0	Л	С-9	+
9.1	9.1	B-II	160	160	-	1000	3420	2700	-	790	0.36	1					3													1						1		3				0	Л	С-9	+
10	10	B-II	160	160	-	1000	3070	2400	-	710	0.36	1				1	2													1						1		2				0	Л	С-8	+
10.1	10.1	B-II		160	-	1000	3010	2400	-	630	0.36	1				1	2													1						1		1				0	Л	С-8	+
11	11	B-II	110	160	-	1000	3530	3000	-	570	0.36	1				2	2													1								4				0	Л	С-9	+
12	12	B-II	110	160	-	1000	3280	2700	-	630	0.36	1				3	1													1						1		1				0	Л	С-8	+
13	13	B-II	160	160	-	1000	3190	2700	-	570	0.36	1				3	1													1								4				0	Л	С-8	+
14	14	B-II	160	160	-	1000	2800	2100	-	710	0.36	1				2	1													1						1		2				0	Л	С-7	+
15	15	B-II	160	160	-	1000	2660	2100	-	630	0.36	1				2	1													1						1		1				0	Л	С-6	+
16	16	B-II	110	160	-	1000	2200	1800	-	490	0.36	1				3														1								3				0	Л	С-5	+
17	17	B-II	160	160	-	1000	4310	3600	-	710	0.36	1					4													1						1		2				0	Л	С-12	+
18	18	B-II	160	160	-	1000	4250	3600	-	710	0.36	1					4													1						1		2				0	Л	С-12	+
19	19	B-II	160	160	-	1000	4160	3600	-	630	0.36	1					4													1						1		1				0	Л	С-12	+
20	20	B-II	160	160	-	1000	4080	3600	-	570	0.36	1					4													1								4				0	Л	С-11	+
21	21	B-II	160	160	-	1000	4200	3600	-	630	0.36	1					4													1						1		1				0	Л	С-12	+
22	22	B-II	160	160	-	1000	4170	3600	-	630	0.36	1					4													1						1		1				0	Л	С-12	+
23	23	B-II	160	160	-	1000	4270	3600	-	710	0.36	1					4													1						1		2				0	Л	С-12	+

Изм.	Кол.уч.	Лист	№ док	Подп.	Дата.	1963914–ОП–НВК	Строительство зданий и сооружений на производственной площадке участка недр «Поле шахты Северный Маганак» ООО «Шахта №12».	ГИП	Шафиков		2023	Стадия	Лист
2	–	зам.	63		14.12.23			Н. контроль	Широких			Р	39
						Кемеровская область – Кузбасс, г. Прокопьевск, земельный участок с кадастровым номером 42:32:0102006:2076	Таблица колодцев К1 (начало)	Проверил	Шафиков				
								Разработал	Солонин				

КВАРЦ
АРХИТЕКТУРНО-СТРОИТЕЛЬНОЕ ПРОЕКТИРОВАНИЕ

ПП	№ колодца по плану	Марка колодца по грунтовым условиям	Диаметры трубопр Dy	Диаметры трубопр dy	№ схемы узла	Диаметр колодца, Дк, мм	Полная глубина колодца по профилю, Н, мм	Высота рабочей части, Нр, мм	№ строительно-монтажной схемы	Высота горловины, hг, мм	Объем бетона на лоток, м.куб.	Расход материалов																																	
												Днище				Рабочая часть										Плита перекрытия									С	Горловина								
												Сборные железобетонные элементы по серии 3.900.1-14																																
												ПН10	ПН15	ПН20	ПН25	КС10.6	КС10.9	КС15.6	КС15.9	КС20.9	КС20.6	КС25.6	КС25.9	КС15.96	КС15.186	ПП20-1	ПП20-2	ПП25-1	ПП25-2	ПП10-1	ПП10-2	1ПП15-1	1ПП15-2	3ПП15-1	СР-10-01	КС7.3	КС7.9	КО6	ПО10	ПД6	ПД10	Кирпичная кладка,	Тип люка	Стремянка	Гидроизоляция
												100	120	120	140	600	900	600	900	900	600	600	900	900	1800	160	160	160	160	160	160	160	160	160		300	900	80	160	150	150	75	90		
												0.18	0.38	0.59		0.27	0.40				0.22			0.32	0.72	0.10	0.10					0.27	0.27			0.05	0.15	0.05	0.32	0.85	0.99				
24	24	В-II	160	160	-	1000	4140	3600	-	570	0.36	1					4													1							4				0	Л	С-11	+
25	25	В-II	160	160	-	1000	4340	3600	-	790	0.36	1					4													1					1		3				0	Л	С-12	+
26	26	В-II	160	160	-	1000	4360	3600	-	790	0.36	1					4													1					1		3				0	Л	С-12	+
27	27	В-II	160	160	-	1000	4320	3600	-	790	0.36	1					4													1					1		3				0	Л	С-12	+
28	28	В-II	160	160	-	1000	4290	3600	-	710	0.36	1					4													1					1		2				0	Л	С-12	+
29	29	В-II	160	160	-	1000	4420	3600	-	870	0.36	1					4													1					1		4				0	Л	С-12	+
30	30	В-II	160	160	-	1000	4100	3600	-	570	0.36	1					4														1							2			0	Т	С-11	+
31	31	В-II	160	160	-	1000	2710	2400	-	410	0.36	1				1	2														1							1			0	Л	С-7	+
32	32	В-II	160	160	-	1000	2190	1800	-	410	0.36	1					2														1							1			0	Л	С-5	+
33	33	В-II	160	160	-	1000	2200	1800	-	410	0.36	1					2														1							1			0	Л	С-5	+
34	34	В-II	160	160	-	1000	2200	1800	-	410	0.36	1					2														1							1			0	Л	С-5	+
35	35	В-II	160	160	-	1000	2200	1800	-	410	0.36	1					2														1							1			0	Л	С-5	+
36	36	В-II	160	160	-	1000	2220	1800	-	410	0.36	1					2														1							1			0	Л	С-5	+
37	37	В-II		160	-	1000	2200	1800	-	410	0.36	1					2														1							1			0	Л	С-5	+
38	38	В-II	160	160	-	1000	4130	3600	-	630	0.36	1					4													1					1		1				0	Л	С-11	+
	Всего по элементам											40	0	0	0	20	##	0	0	0	0	0	0	0	0	0	0	0	0	32	8	0	0	0	0	24	2	76	9	0	0				

** - Изделия по серии 3.003.1-1/87

Изм.	Кол.уч.	Лист	№ док	Подп.	Дата	1963914–ОП–НВК	Строительство зданий и сооружений на производственной площадке участка недр «Поле шахты Северный Маганак» ООО «Шахта №12».	ГИП	Шафиков		2023	Стадия	Лист
2	–	зам.	63		14.12.23			Н. контроль	Широких				
						Кемеровская область – Кузбасс, г. Прокопьевск, земельный участок с кадастровым номером 42:32:0102006:2076	Таблица колодцев К1 (окончание)	Проверил	Шафиков			Р	40
								Разработал	Солонин				

КВАРЦ АРХИТЕКТУРНО-СТРОИТЕЛЬНОЕ ПРОЕКТИРОВАНИЕ

ПП	№ колодца по плану	Марка колодца по грунтовым условиям	Диаметры трубопр Dy	Диаметры трубопр dy	№ схемы узла	Диаметр колодца, Дк, мм	Полная глубина колодца по профилю, Н, мм	Высота рабочей части, Нр, мм	№ строительно-монтажной схемы	Высота горловины, hг, мм	Объем бетона на лоток, м.куб.	Расход материалов: Днище: ПН10	ПН15	ПН20	ПН25	Рабочая часть: КС10.6	КС10.9	КС15.6	КС15.9	КС20.9	КС20.6	КС25.6	КС25.9	КС15.96	КС15.186	Плита перекрытия: ПП20-1	ПП20-2	ПП25-1	ПП25-2	ПП10-1	ПП10-2	1ПП15-1	1ПП15-2	3ПП15-1	С: СР-10-01	Горловина: КС7.3	КС7.9	КО6	ПО10	ПД6	ПД10	Кирпичная кладка,	Тип люка	Стремянка	Гидроизоляция
												Сборные железобетонные элементы по серии 3.900.1-14																																		
												100	120	120	140	600	900	600	900	900	600	600	900	900	1800	160	160	160	160	160	160	160	160	160		300	900	80	160	150	150	75	90		
												0.18	0.38	0.59		0.27	0.40				0.22			0.32	0.72	0.10	0.10					0.27	0.27			0.05	0.15	0.05	0.32	0.85	0.99				
	Сеть К2																																													
1	1	В-II	-	315	-	1000	630	600	-	330	0.36	1				1														1							1				0	Л	С-0	+
2	2	В-II	315	315	-	1000	650	600	-	330	0.08	1				1														1							1				0	Л	С-0	+
3	3	В-II	315	315	-	1000	670	600	-	330	0.08	1				1														1							1				0	Л	С-0	+
4	4	В-II	315	315	-	1000	690	600	-	330	0.08	1				1														1							1				0	Л	С-0	+
5	5	В-II	315	315	-	1000	840	600	-	330	0.08	1				1														1							1				0	Л	С-0	+
6	6	В-II	315	315	-	1000	950	900	-	250	0.08	1					1													1							1				0	Л	С-1	+
7	7	В-II	315	315	-	1000	3600	2700	-	1305	0.08	1					3													1						1	1				1	Л	С-10	+
8	8	В-II	110	110	-	1000	3600	2700	-	1230	0.08	1					3													1						1	1				0	Л	С-10	+
9	9	В-II	110	110	-	1000	3630	2700	-	1230	0.08	1					3													1						1	1				0	Л	С-10	+
10	10	В-II	110	110	-	1000	3620	2700	-	1230	0.08	1					3													1						1	1				0	Л	С-10	+
11	11	В-II	110	110	-	1000	3730	2700	-	1230	0.08	1					3													1						1	1				0	Л	С-10	+
	Всего по элементам											11	0	0	0	5	16	0	0	0	0	0	0	0	0	0	0	0	0	11	0	0	0	0	0	5	11	0	0	0				

** - Изделия по серии 3.003.1-1/87

Изм.	Кол.уч.	Лист	№ док.	Подп.	Дата							
						1963914–ОП–НВК	Строительство зданий и сооружений на производственной площадке участка недр «Поле шахты Северный Маганак» ООО «Шахта №12».	ГИП	Шафиков		2023	Стадия	Лист
								Н. контроль	Широких				
						Кемеровская область – Кузбасс, г. Прокопьевск, земельный участок с кадастровым номером 42:32:0102006:2076	Таблица колодцев К2	Проверил	Шафиков			Р	41
								Разработал	Солонин				

КВАРЦ
АРХИТЕКТУРНО-СТРОИТЕЛЬНОЕ ПРОЕКТИРОВАНИЕ

ПП	№ колодца по плану	Марка колодца по грунтовым условиям	Диаметры трубопр Dy	Диаметры трубопр dy	№ схемы узла	Диаметр колодца, Дк, мм	Полная глубина колодца по профилю Н, мм	Высота рабочей части, Нр, мм	№ строительно-монтажной схемы	Высота горловины, hг, мм	Объем бетона на лоток, м.куб.	Расход материалов: Днище: ПН10	ПН15	ПН20	ПН25	Рабочая часть: КС10.6	КС10.9	КС15.6	КС15.9	КС20.9	КС20.6	КС25.6	КС25.9	КС15.96	КС15.18б	Плита перекрытия: ПП20-1	ПП20-2	ПП25-1	ПП25-2	ПП10-1	ПП10-2	1ПП15-1	1ПП15-2	3ПП15-1	С: СР-10-01	Горловина: КС7.3	КС7.9	КО6	ПО10	ПД6	ПД10	Кирпичная каладка,	Тип люка	Стремянка	Гидроизоляция
												Сборные железобетонные элементы по серии 3.900.1-14																																			
												100	120	120	140	600	900	600	900	900	600	600	900	900	1800	160	160	160	160	160	160	160	160	160		300	900	80	160	150	150	75	90		
												0.18	0.38	0.59		0.27	0.40				0.22			0.32	0.72	0.10	0.10					0.27	0.27			0.05	0.15	0.05	0.32	0.85	0.99				
	Сеть В1																																														
	1	В-II	40	40	-	1500	4300	3600	-	930			1						4													1				2		1				0	Л	С-12	+
	2	В-II	63	40	-	1500	3300	2700	-	790			1						3													1				1		3				0	Л	С-9	+
	3	В-II	110	110	-	1500	3580	2700	-	1090			1						3													1				2		3				0	Л	С-9	+
	4	В-II	160	160	-	1500	3300	2700	-	790			1						3													1				1		3				0	Л	С-9	+
	5	В-II	160	160	-	1500	3600	2700		930			1						3													1				2		1				0	Л	С-10	+
	6	В-II	160	160	-	1500	3300	2700	-	790			1						3													1				1		3				0	Л	С-9	+
	7	В-II	160	160	-	2000	4250	3600	-	870				1						4							1								1			2			0	Т	С-12	+
	8	В-II	40	160	-	1500	3400	2700	-	870			1						3														1		1			2			0	Т	С-9	+
	9	В-II	160	160	-	2000	3000	2700	-	330				1						3						1											1				0	Л	С-8	+
	10	В-II	63	63	-	1500	3000	2700	-	330			1						3													1						1				0	Л	С-8	+
	11	В-II	63	63	-	1500	3000	2700	-	330			1						3													1						1				0	Л	С-8	+
	12	В-II	40	40	-	1500	3000	2700	-	330			1						3													1						1				0	Л	С-8	+
	13	В-II	40	40	-	1500	3000	2700	-	330			1						3													1						1				0	Л	С-8	+
	14	В-II	160	160	-	1500	3000	2700	-	330			1						3													1						1				0	Л	С-8	+
	15	В-II	160	160	-	1500	3000	2700	-	330			1						3													1						1				0	Л	С-8	+
	16	В-II	160	160	-	1500	3000	2700	-	330			1						3													1						1				0	Л	С-8	+
	17	В-II	160	160	-	1500	3000	2700	-	330			1						3													1						1				0	Л	С-8	+
	Всего по элементам											0	15	2	0	0	0	0	46	7	0	0	0	0	0	1	1	0	0	0	0	14	1	0	0	11	0	23	4	0	0				

** - Изделия по серии 3.003.1-1/87

Изм.	Кол.уч.	Лист	№ док	Подп.	Дата
1	1	изм.	60		23.11.23
2	–	зам.	63		14.12.23

1963914–ОП–НВК

Кемеровская область – Кузбасс, г. Прокопьевск, земельный участок с кадастровым номером 42:32:0102006:2076

Строительство зданий и сооружений на производственной площадке участка недр «Поле шахты Северный Маганак» ООО «Шахта №12».

Таблица колодцев В1

ГИП	Шафиков		2023
Н. контроль	Широких		
Проверил	Шафиков		
Разработал	Солонин		

Стадия	Лист
Р	42

КВАРЦ
АРХИТЕКТУРНО-СТРОИТЕЛЬНОЕ ПРОЕКТИРОВАНИЕ

ПП	№ колодца по плану	Марка колодца по грунтовым условиям	Диаметры трубопр Dy	Диаметры трубопр dy	№ схемы узла	Диаметр колодца, Дк, мм	Полная глубина колодца по профилю Н, мм	Высота рабочей части, Нр, мм	№ строительно-монтажной схемы	Высота горловины, hг, мм	Объем бетона на лоток, м.куб.	Расход материалов: Днище: ПН10	ПН15	ПН20	ПН25	Рабочая часть: КС10.6	КС10.9	КС15.6	КС15.9	КС20.9	КС20.6	КС25.6	КС25.9	КС15.96	КС15.186	Плита перекрытия: ПП20-1	ПП20-2	ПП25-1	ПП25-2	ПП10-1	ПП10-2	1ПП15-1	1ПП15-2	3ПП15-1	С: СР-10-01	Горловина: КС7.3	КС7.9	КО6	ПО10	ПД6	ПД10	Кирпичная каладка,	Тип люка	Стремянка	Гидроизоляция
												Сборные железобетонные элементы по серии 3.900.1-14																																			
												100	120	120	140	600	900	600	900	900	600	600	900	900	1800	160	160	160	160	160	160	160	160	160		300	900	80	160	150	150	75	90		
												0.18	0.38	0.59		0.27	0.40				0.22			0.32	0.72	0.10	0.10					0.27	0.27			0.05	0.15	0.05	0.32	0.85	0.99				
	Сеть В2																																														
	1	В-II	250	250	-	2000	3600	3300	-	330				1						3	1					1												1				0	Л	С-10	+
	1.1	В-II	250	250	-	2000	6090	5400	-	730				1						6						1													3			0	Т	С-12	+
	2	В-II	250	250	-	2000	4100	3600	-	570				1						4						1													2			0	Т	С-11	+
	3	В-II	250	250	-	2000	4950	4500	-	490				1						5						1												3				0	Л	С-9	+
	4	В-II	250	250	-	1500	3900	3600	-	330			1						4													1					1				0	Л	С-9	+
	5	В-II	250	250	-	2000	5000	4500	-	490				1						5						1												3				0	Л	С-9	+
	6	В-II	250	250	-	1500	3900	3600	-	330			1						4													1					1				0	Л	С-9	+
	7	В-II	250	250	-	2000	5000	4500	-	490				1						5						1												3				0	Л	С-9	+
	8	В-II	250	250	-	1500	3900	3600	-	330			1						4													1					1				0	Л	С-9	+
	9	В-II	250	250	-	1500	3360	3000	-	410			1					2	2													1					2				0	Л	С-9	+
	10	В-II	250	250	-	1500	3900	3600	-	330			1						4													1					1				0	Л	С-9	+
	11	В-II	-	315	-	1500	5400	5100	-	330			1					1	5													1					1				0	Л	С-12	+
	12	В-II	315	315	-	1500	5400	5100	-	330			1					1	5													1					1				0	Л	С-12	+
	13	В-II	315	315	-	1500	5400	5100	-	330			1					1	5													1					1				0	Л	С-12	+
	Всего по элементам											0	8	6	0	0	0	5	33	28	1	0	0	0	0	6	0	0	0	0	0	8	0	0	0	0	0	19	5	0	0				

** - Изделия по серии 3.003.1-1/87

Примечание:
Размеры колодца №14 уточнять в опросном листе

Изм.	Кол.уч.	Лист	№ док	Подп.	Дата							
2	–	зам.	63		14.12.23	1963914–ОП–НВК	Строительство зданий и сооружений на производственной площадке участка недр «Поле шахты Северный Маганак» ООО «Шахта №12».	ГИП	Шафиков		2023	Стадия: Р	Лист: 43
								Н. контроль	Широких				
						Кемеровская область – Кузбасс, г. Прокопьевск, земельный участок с кадастровым номером 42:32:0102006:2076	Таблица колодцев В2 (начало)	Проверил	Шафиков				
								Разработал	Солонин				

КВАРЦ
АРХИТЕКТУРНО-СТРОИТЕЛЬНОЕ ПРОЕКТИРОВАНИЕ

ПП	№ колодца по плану	Марка колодца по грунтовым условиям	Диаметры трубопр		№ схемы узла	Диаметр колодца, Дк, мм	Полная глубина колодца по профилю Н, мм	Высота рабочей части, Нр, мм	№ строительно-монтажной схемы	Высота горловины, hг, мм	Объем бетона на лоток, м.куб.	Расход материалов																														
												Днище				Рабочая часть										Плита перекрытия								С	Горловина								
												Сборные железобетонные элементы по серии 3.900.1-14																														
			Dy	dy								ПН10	ПН15	ПН20	ПН25	КС10.6	КС10.9	КС15.6	КС15.9	КС20.9	КС20.6	КС25.6	КС25.9	КС15.96	КС15.18б	ПП20-1	ПП20-2	ПП25-1	ПП25-2	ПП10-1	ПП10-2	1ПП15-1	1ПП15-2	3ПП15-1	СР-10-01	КС7.3	КС7.9	КО6	ПО10	ПД6	ПД10	Кирпичная кладка,	Тип люка	Стремянка	Гидроизоляция
												100	120	120	140	600	900	600	900	900	600	600	900	900	1800	160	160	160	160	160	160	160	160	160		300	900	80	160	150	150	75	90		
												0.18	0.38	0.59		0.27	0.40				0.22			0.32	0.72	0.10	0.10					0.27	0.27			0.05	0.15	0.05	0.32	0.85	0.99				
	ПГ1	В-II	250	250	-	1500	3450	2700	-	790			1						3												1				1		3				0	Л	С-9	+
	ПГ2	В-II	250	250	-	1500	3150	2700	-	490			1						3													1					1	1			0	Т	С-8	+
	ПГ3	В-II	250	250	-	1500	3250	2700	-	570			1						3													1						2			0	Т	С-8	+
	ПГ4	В-II	250	250	-	1500	3900	3600	-	330			1						4												1						1				0	Л	С-9	+
	ПГ5	В-II	250	250	-	1500	3900	3600	-	330			1						4												1						1				0	Л	С-9	+
	ПГ6	В-II	250	250	-	1500	3900	3600	-	330			1						4												1						1				0	Л	С-9	+
	ПГ7	В-II	250	250	-	1500	3300	2700	-	630			1						3												1				1		1				0	Л	С-9	+
	ПГ8	В-II	250	250	-	1500	3250	2700	-	630			1						3												1				1		1				0	Л	С-9	+
	ПГ9	В-II	250	250	-	1500	4800	4500	-	330			1						5												1						1				0	Л	С-9	+
	ПГ10	В-II	250	250	-	2000	3250	2700	-	570				1						3						1											4				0	Л	С-9	+
	ПГ11	В-II	250	250	-	1500	3300	2700	-	630			1							3											1				1		1				0	Л	С-9	+
	Всего по элементам											0	10	1	0	0	0	0	32	6	0	0	0	0	0	1	0	0	0	0	0	8	2	0	0	4	0	15	3	0	0				

** - Изделия по серии 3.003.1-1/87

Изм.	Кол.уч.	Лист	№ док	Подп.	Дата.	1963914–ОП–НВК	Строительство зданий и сооружений на производственной площадке участка недр «Поле шахты Северный Маганак» ООО «Шахта №12».	ГИП	Шафиков		2023	Стадия	Лист
2	–	зам.	63		14.12.23			Н. контроль	Широких			Р	44
3	–	зам.	03/24		11.01.24	Кемеровская область – Кузбасс, г. Прокопьевск, земельный участок с кадастровым номером 42:32:0102006:2076	Таблица колодцев В2 (окончание)	Проверил	Шафиков				
								Разработал	Солонин				

КВАРЦ
АРХИТЕКТУРНО-СТРОИТЕЛЬНОЕ ПРОЕКТИРОВАНИЕ

Позиция	Наименование и техническая характеристика	Тип, марка, обозначение документа опросного листа	Код оборудования, изделия материала	Завод - изготовитель	Единица измерения	Количество	Масса единицы, кг	Примечание
1	2	3	4	5	6	7	8	9
	Система К1							
	Трубы, соединительные детали							
	Труба ПЭ 100 SDR 17 - 160 х 9,5 техническая	ГОСТ 18599-2001			м	965		
	Труба ПЭ 100 SDR 17 - 110 х 6,6 техническая	ГОСТ 18599-2001			м	20		
	Труба стальная электросварная Ø377х8,0 в весьма усиленной изоляции	ГОСТ 10704-91			м	50		Футляр
	Колодцы							
	Колодец мокрый из сборных железобетонных элементов по ГОСТ8020-2016 Ø1000				шт	40		см.л. 39, 40
	Битумная мастика МБР-65 2 слоя (Колодцы)				$м^2$	1070*		*1 слой
	Антикоррозийные покрытия стальных элементов в колодцах							
	Грунтовка ГФ-021	ГОСТ 25129-82			$м^2$	58,9		
	Эмаль ПФ-133	ГОСТ 926-82			$м^2$	58,9		
	Земляные работы с учетом вертикальной планировки							
	Объем вынемаего грунта				$м^3$	16069,8		
	Объем основания под трубу (песок 100мм)				$м^3$	78,8		
	Объем защитного слоя (песок 300 мм)				$м^3$	620,55		
	Объем грунта обратной засыпки				$м^3$	15257,65		
	Избыток грунта				$м^3$	700		
	В1							
	Насосная станция повышения давления			ООО НПП "ТСК"	компл.	1		КП уточняется
	Трубы, соединительные детали							
	Труба ПЭ 100 SDR 13,6 - 160 х 11,8 питьевая Мультиклин	ГОСТ 18599-2001			м	491		
	Труба ПЭ 100 SDR 13,6 - 110 х 8,1 питьевая Мультиклин	ГОСТ 18599-2001			м	74		
	Труба ПЭ 100 SDR 13,6 - 63 х 4,7 питьевая Мультиклин	ГОСТ 18599-2001			м	111		
	Труба ПЭ 100 SDR 13,6 - 40 х 3 питьевая Мультиклин	ГОСТ 18599-2001			м	406		
	Труба стальная электросварная Ø273х8,0 в весьма усиленной изоляции	ГОСТ 10704-91			м	55		Футляр
	Труба ПЭ 100 SDR 17 - 280 х 16,6 техническая	ГОСТ 18599-2001			м	25,1		Футляр
	Труба ПЭ 100 SDR 17 - 400 х 23,7 техническая	ГОСТ 18599-2001			м	14,1		Футляр

Позиция	Наименование и техническая характеристика	Тип, марка, обозначение документа опросного листа	Код оборудования, изделия материала	Завод - изготовитель	Единица измерения	Количество	Масса единицы, кг	Примечание
1	2	3	4	5	6	7	8	9
	Электросварной отвод (СЗН) 90 град. ПЭ100 SDR11 ⌀160				шт	6		
	Электросварной отвод (СЗН) 90 град. ПЭ100 SDR11 ⌀110				шт	2		
	Электросварной отвод (СЗН) 90 град. ПЭ100 SDR11 ⌀63				шт	3		
	Электросварной отвод (СЗН) 90 град. ПЭ100 SDR11 ⌀40				шт	12		
	Электросварной отвод (СЗН) 30 град. ПЭ100 SDR11 ⌀40				шт	2		
	Электросварной переход (СЗН) редукционный ПЭ100 SDR11 63х40				шт	3		
	Электросварной переход (СЗН) редукционный ПЭ100 SDR11 110х63				шт	2		
	Электросварной переход (СЗН) редукционный ПЭ100 SDR11 160х110				шт	1		
	Электросварной переход (СЗН) редукционный ПЭ100 SDR11 160х63				шт	1		
	Тройник электросварной редукционный ПЭ100 SDR11 ▯160х63х160				шт	2		
	Тройник фланцевый ТФ Ду150				шт	1		
	Седелка электросварная с вентилем SDR11 Ø40х40 мм				шт	3		
	Седелка электросварная с вентилем SDR11 Ø63х40 мм				шт	4		
	Седелка электросварная с вентилем SDR11 Ø160х40 мм				шт	2		
	Седелка электросварная с вентилем SDR11 Ø160х110 мм				шт	2		
	Седелка электросварная с вентилем SDR11 Ø160х160 мм				шт	2		
	Муфта с упором МВ Ø40				шт	9		
	Муфта с упором МВ Ø110				шт	2		
	Муфта с упором МВ Ø160				шт	2		
	Втулка под фланец удлиненная ПЭ100 SDR17 ⌀40				шт	8		
	Втулка под фланец удлиненная ПЭ100 SDR17 ⌀110				шт	3		
	Втулка под фланец удлиненная ПЭ100 SDR17 ⌀160				шт	12		
	Фланец свободный стальной PN16 DN40				шт	8		
	Фланец свободный стальной PN16 DN100				шт	3		
	Фланец свободный стальной PN16 DN150				шт	12		
	Задвижка с обрезиненным клином 30ч39р Ду40 Ру16				шт	4		
	Задвижка с обрезиненным клином 30ч39р Ду100 Ру16				шт	1		
	Задвижка с обрезиненным клином 30ч39р Ду150 Ру16				шт	6		

Позиция	Наименование и техническая характеристика	Тип, марка, обозначение документа опросного листа	Код оборудования, изделия материала	Завод - изготовитель	Единица измерения	Количество	Масса единицы, кг	Примечание
1	2	3	4	5	6	7	8	9
	Седловая врезка для труб ПНД 40х3/4" В/Р				шт	13		
	Седловая врезка для труб ПНД 110х3/4" В/Р				шт	2		
	Седловая врезка для труб ПНД 160х3/4" В/Р				шт	6		
	Кран шаровый латунный 1Б27п1 вн/нар 3/4"				шт	21		
	Клапан обратный межфланцевый Ду150 Ру16				шт	1		
	Колодцы							
	Колодец мокрый из сборных железобетонных элементов по ГОСТ8020-2016 ⌀1500				шт	15		см.л.42
	Колодец мокрый из сборных железобетонных элементов по ГОСТ8020-2016 ⌀2000				шт	2		см.л.42
	Битумная мастика МБР-65 2 слоя (Колодцы)				$м^2$	439,34		*1 слой
	Антикоррозийные покрытия стальных элементов в колодцах							
	Грунтовка ГФ-021	ГОСТ 25129-82			$м^2$	58		
	Эмаль ПФ-133	ГОСТ 926-82			$м^2$	58		
	Земляные работы с учетом вертикальной планировки							
	Объем вынемаего грунта				$м^3$	16032,26		
	Засыпка песком баков				$м^3$	1000		
	Объем основания под трубу (песок 100мм)				$м^3$	95,84		
	Объем защитного слоя (песок 300 мм)				$м^3$	562,86		
	Объем грунта обратной засыпки				$м^3$	12722,12		
	Избыток грунта				$м^3$	700,24		

Позиция	Наименование и техническая характеристика	Тип, марка, обозначение документа опросного листа	Код оборудования, изделия материала	Завод - изготовитель	Единица измерения	Количество	Масса единицы, кг	Примечание
1	2	3	4	5	6	7	8	9
	К2							
	Модульные очистные сооружения ливневых стоков в составе:							
	Емкость накопительная «НЕ-ЕСПП-100» V=100м3, D=3м, L=14,7м, в комплекте			ООО НПП "ТСК"	компл.	5		Комплектность см КП
	КНС производительностью 10м3/ч в комплекте			ООО НПП "ТСК"	компл.	1		Комплектность см КП
	ЛОС-3 производительностью 3л/с в комплекте			ООО НПП "ТСК"	компл.	1		Комплектность см КП
	Трубы, соединительные детали							
	Труба ПЭ 100 SDR 13,6 - 63 х 4,7 питьевая Мультиклин	ГОСТ 18599-2001			м	10		
	Труба ПЭ 100 SDR 17 - 110 х 6,6 техническая	ГОСТ 18599-2001			м	31		
	Труба ПЭ 100 SDR 17 - 315 х 18,7 техническая	ГОСТ 18599-2001			м	40		
	Отвод электросварной 90 град ПЭ100 SDR17 Ø315				шт	1		
	Отвод электросварной 90 град ПЭ100 SDR17 Ø110				шт	2		
	Тройник электросварной редукционный равопроходной ПЭ100 SDR11 Ø315				шт	4		
	Тройник электросварной редукционный равопроходной ПЭ100 SDR11 Ø110				шт	3		
	Крестовина литая редукционная Ø110				шт	1		
	Втулка под фланец удлиненная ПЭ100 SDR17 Ø315				шт	10		
	Втулка под фланец удлиненная ПЭ100 SDR17 Ø110				шт	10		
	Фланец свободный стальной PN10 DN300				шт	10		
	Фланец свободный стальной PN10 DN100				шт	10		
	Арматура трубопроводная							
	Задвижка с обрезиненым клином 30ч39р Ду300 Ру16				шт	5		
	Задвижка с обрезиненым клином 30ч39р Ду100 Ру16				шт	5		
	Колодцы							
	Колодец мокрый из сборных железобетонных элементов по ГОСТ8020-2016 Ø1000				шт	11		см.л.41
	Битумная мастика МБР-65 2 слоя (Колодцы)				$м^2$	190,87*		*1 слой
	Антикоррозийные покрытия стальных элементов в колодцах							
	Грунтовка ГФ-021	ГОСТ 25129-82			$м^2$	10,8		
	Эмаль ПФ-133	ГОСТ 926-82			$м^2$	10,8		
	Земляные работы с учетом вертикальной планировки							
	Объем вынемаего грунта				$м^3$	681,25		

Позиция	Наименование и техническая характеристика	Тип, марка, обозначение документа опросного листа	Код оборудования, изделия материала	Завод - изготовитель	Единица измерения	Количество	Масса единицы, кг	Примечание
1	2	3	4	5	6	7	8	9
	Объем основания под трубу (песок 100мм)				$м^3$	5,3		
	Объем защитного слоя (песок 300 мм)				$м^3$	57,63		
	Объем грунта обратной засыпки				$м^3$	591,6		
	Избыток грунта				$м^3$	89,62		
	В2							
	Модульная пожарная насосная станция с резервуарами запаса воды в составе:							
	Емкость накопительная V=100м3, D=3м, L=14,7м, в комплекте			ООО НПП "ТСК"	компл.	7		Комплектность см КП
	Пожарная насосная станция Q= 234м3/ч, H=65м.			ООО НПП "ТСК"	компл.	1		Комплектность см КП
	Трубы, соединительные детали, арматура							
	Труба ПЭ100 SDR 17 Ø315×18,7 мм техническая	ГОСТ 18599-2001			м	18		
	Труба ПЭ 100 SDR 13,6 - 250 х 18,4 питьевая Мультиклин	ГОСТ 18599-2001			м	1714		
	Труба ПЭ 100 SDR 13,6 - 110 х 8,1 техническая	ГОСТ 18599-2001			м	134		
	Труба ПЭ 100 SDR 13,6 - 90 х 6,7 питьевая Мультиклин	ГОСТ 18599-2001			м	103		
	Труба стальная электросварная □530х8,0 в весьма усиленной изоляции	ГОСТ 10704-91			м	130		Футляр
	Электросварной отвод (СЗН) 90 град. ПЭ100 SDR11 Ø250				шт	8		
	Электросварной отвод (СЗН) 45 град. ПЭ100 SDR11 Ø250				шт	2		
	Электросварной отвод (СЗН) 90 град. ПЭ100 SDR11 Ø110				шт	7		
	Электросварной отвод (СЗН) 90 град. ПЭ100 SDR11 Ø90				шт	5		
	Электросварной отвод (СЗН) 90 град. ПЭ100 SDR11 Ø315				шт	1		
	Задвижка с обрезиненым клином 30ч39р Ду300 Ру16				шт	2		
	Задвижка с обрезиненным клином 30ч39р Ду250 Ру16				шт	7		
	Задвижка с обрезиненным клином 30ч39р Ду150 Ру16				шт	7		
	Задвижка с обрезиненным клином 30ч39р Ду100 Ру16				шт	4		
	Задвижка с обрезиненным клином 30ч39р Ду80 Ру16				шт	5		
	Задвижка с обрезиненным клином 30ч39р Ду50 Ру16				шт	14		
	Тройник фланцевый ТФ Ду250х100	ТУ 1460-035-5024094-2008			шт	3		
	Тройник фланцевый ТФ Ду250х80	ТУ 1460-035-5024094-2008			шт	4		
	Тройник фланцевый ТФ Ду250х250	ТУ 1460-035-5024094-2008			шт	1		

Позиция	Наименование и техническая характеристика	Тип, марка, обозначение документа опросного листа	Код оборудования, изделия материала	Завод - изготовитель	Единица измерения	Количество	Масса единицы, кг	Примечание
1	2	3	4	5	6	7	8	9
	Тройник стальной равнопроходный Ø325х8	ГОСТ 17376-2001			шт	3		
	Труба стальная электросварная (крестовина) Ø325х4,5	ГОСТ 10704-91			м	3		
	Фланец свободный стальной PN16 DN250				шт	39		
	Фланец свободный стальной PN16 DN315				шт	8		
	Фланец свободный стальной PN16 DN150				шт	7		
	Фланец свободный стальной PN16 DN100				шт	5		
	Фланец свободный стальной PN16 DN80				шт	6		
	Фланец свободный стальной PN16 DN50				шт	16		
	Фланец стальной плоский приварной 1-250-10 ст. 25, Ду250 Ру16	ГОСТ 3359-2015			шт	1		
	Фланец стальной плоский приварной 1-80-10 ст. 25, Ду80 Ру16	ГОСТ 3359-2015			шт	1		
	Фланец стальной плоский приварной Ду300				шт	8		
	Фланец стальной плоский приварной Ду150				шт	7		
	Втулка под фланец удлиненная ПЭ100 SDR17 Ø315	ТУ 22.21.29-042-73011750-2021			шт	8		
	Втулка под фланец удлиненная ПЭ100 SDR17 Ø250	ТУ 22.21.29-042-73011750-2021			шт	39		
	Втулка под фланец удлиненная ПЭ100 SDR17 Ø160	ТУ 22.21.29-042-73011750-2021			шт	7		
	Втулка под фланец удлиненная ПЭ100 SDR17 Ø110	ТУ 22.21.29-042-73011750-2021			шт	5		
	Втулка под фланец удлиненная ПЭ100 SDR17 Ø90	ТУ 22.21.29-042-73011750-2021			шт	6		
	Втулка под фланец удлиненная ПЭ100 SDR17 Ø63	ТУ 22.21.29-042-73011750-2021			шт	16		
	Электросварной седловой тройник (СЗН) ПЭ100 SDR11 Ø250				шт	1		
	Переход электросварной (СЗН) ПЭ100 SDR11 Ø250х110				шт	1		
	Переход концентрический Ø325х8- Ø159х4,5	ГОСТ 17378-2001			шт	7		
	Электросварной седловой отвод (СЗН) сатурн с ответной частью ПЭ100 SDR11 Ø250х63				шт	7		
	Электросварной седловой отвод (СЗН) сатурн с ответной частью ПЭ100 SDR11 Ø110х63				шт	3		
	Электросварной седловой отвод (СЗН) сатурн с ответной частью ПЭ100 SDR11 Ø90х63				шт	5		
	Воздушный вантуз, 2-ступенчатый с рабочим клапаном Ду100, Ру10		9835	Hawle	шт	1		
	Пожарная подставка ПФ Ду250	ТУ 1460-035-5024094-2008			шт	9		
	Пожарная подставка односторонняя ППОФ Ду250	ТУ 1460-035-5024094-2008			шт	1		
	Крест ППКФ 250х250	ТУ 1460-035-5024094-2008			шт	1		

Позиция	Наименование и техническая характеристика	Тип, марка, обозначение документа опросного листа	Код оборудования, изделия материала	Завод - изготовитель	Единица измерения	Количество	Масса единицы, кг	Примечание
1	2	3	4	5	6	7	8	9
	Гидрант 2500	ГОСТ 8220-85			шт	11		
	Переход К273.0х10.0-108.0х6.0	ГОСТ 17378-2001			шт	1		
	Переход К108.0х6.0-89х6	ГОСТ 17378-2001			шт	1		
	Труба стальная прямошовная 89х4,0	ГОСТ 10704-91			м	0,2		
	Колодцы							
	Колодец мокрый из сборных железобетонных элементов по ГОСТ 8020-2016 Ø1500				шт	18	3.1	см.л.43, 44
	Колодец мокрый из сборных железобетонных элементов по ГОСТ 8020-2016 Ø2000			3.1	шт	7	2.1	см.л.43, 44
	Колодец мокрый из сборных железобетонных элементов по ГОСТ 8020-2016 Ø2500				шт	2	2.2	см.л.43, 44
	Колодец заводского изготовления диаметром 3000 мм	см. опросный лист			шт	1		Колодец 14
	Битумная мастика МБР-65 2 слоя (Колодцы)				$м^2$	1413*		*1 слой
	Антикоррозийные покрытия стальных элементов в колодцах							
	Грунтовка ГФ-021	ГОСТ 25129-82			$м^2$	65		
	Эмаль ПФ-133	ГОСТ 926-82			$м^2$	65		
	Земляные работы с учетом вертикальной планировки							
	Объем вынемаего грунта				$м^3$	31693,6		
	Объем основания под трубу (песок 100мм)				$м^3$	176,89		
	Объем защитного слоя (песок 300 мм)				$м^3$	1541,9		
	Объем грунта обратной засыпки				$м^3$	29717,2		
	Избыток грунта				$м^3$	1975,36		

Опросный лист №1
на кессон подземной установки для запорной арматуры.

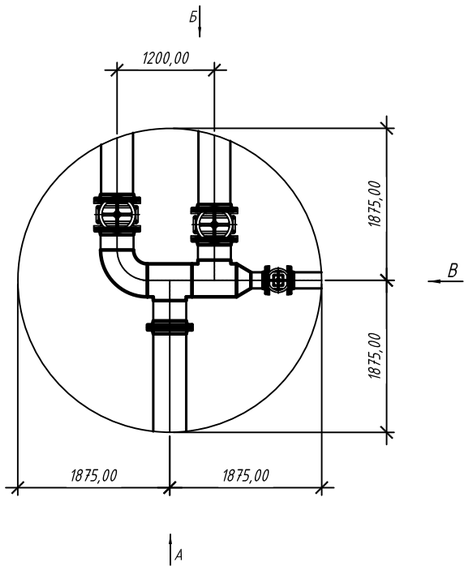

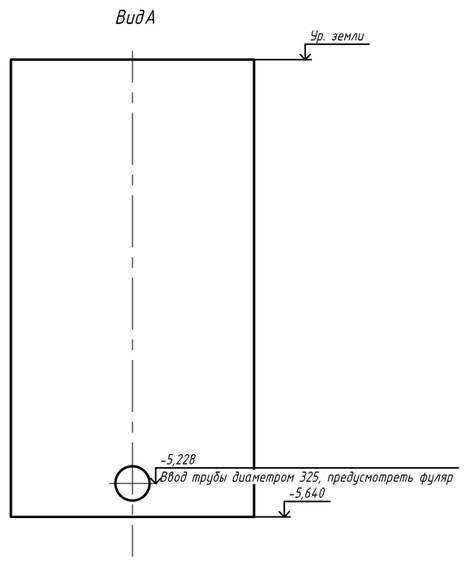

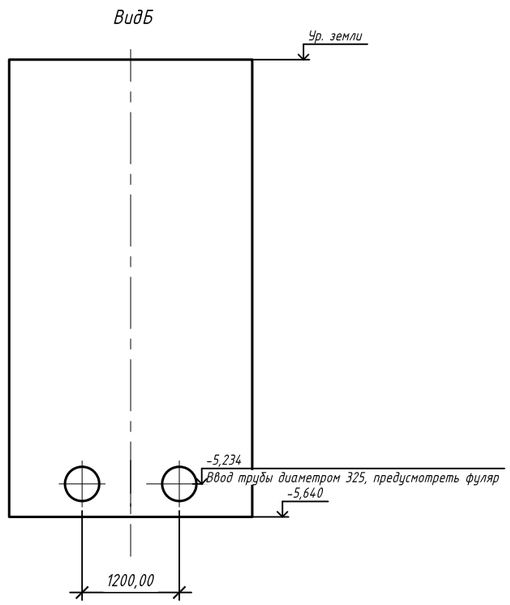

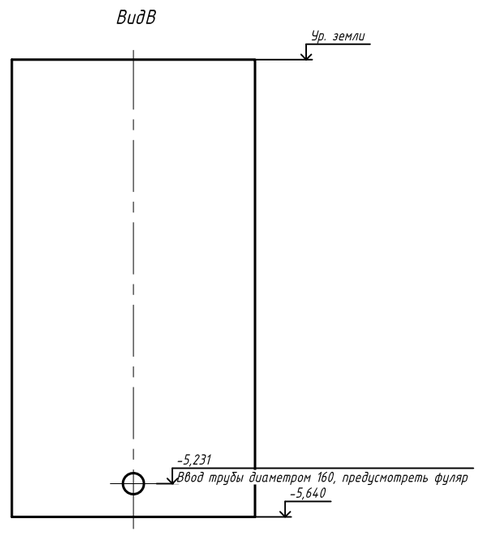

Изм.	Кол.уч.	Лист	№ док.	Подп.	Дата								
						1963914–ОП–ОЛ	Строительство зданий и сооружений на производственной площадке участка недр «Поле шахты Северный Маганак» ООО «Шахта №12».	ГИП			2023	Стадия	Лист
								Н. контроль				Р	1
						Кемеровская область – Кузбасс, г. Прокопьевск, земельный участок с кадастровым номером 42:32:0102006:2076	Опросный лист №1	Проверил					
								Разработал	Солонин				

КВАРЦ
АРХИТЕКТУРНО-СТРОИТЕЛЬНОЕ ПРОЕКТИРОВАНИЕ

ОПРОСНЫЙ ЛИСТ ДЛЯ ПОДБОРА В БЛОК-БОКСЕ

Объект		Адрес объекта	
Заказчик		Телефон	8-913-300-6262
Контактное лицо	Артем	E-mail	Quarz-t@mail.ru

Назначение насосной станции: Противопожарное водоснабжение

Климатический район проектирования: IB

СХЕМА ПОДАЮЩИХ И НАПОРНЫХ ТРУБОПРОВОДОВ

☑ Одна станция

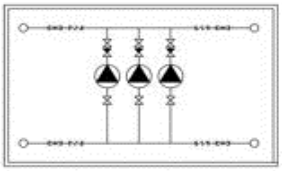

☐ Две станции с объединенными коллекторами

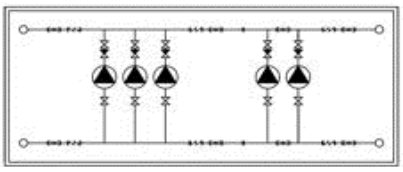

☐ Две станции с объединенным подающим коллектором

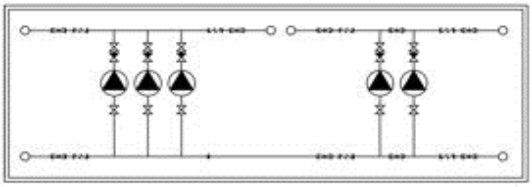

☐ Две станции с раздельными коллекторами

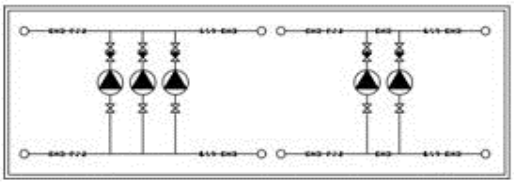

☐ Другая (схема заказчика)

КОЛИЧЕСТВО ПОДАЮЩИХ И НАПОРНЫХ ТРУБОПРОВОДОВ

Насосная установка 1:

Подающих:	☑ 2	☐ 1 (левая сторона)	☐ 1 (правая сторона)
Напорных:	☑ 2	☑ 1 (левая сторона)	☑ 1 (правая сторона)

Насосная установка 2:

Подающих:	☐ 2	☐ 1 (левая сторона)	☐ 1 (правая сторона)
Напорных:	☐ 2	☐ 1 (левая сторона)	☐ 1 (правая сторона)

* Материал трубопроводов в блок-боксе для хозяйственно-питьевой насосной установки - всегда нержавеющая сталь

ДИАМЕТР НАРУЖНОГО ТРУБОПРОВОДА И ОТМЕТКИ ЛОТКА

Насосная установка 1:	Диаметр	Отметка			
Подающий:	315	-5390	мм	низ трубы от уровня земли	☐
Напорный:	250	-3000	мм	низ трубы от уровня земли	☐

Насосная установка 2:	Диаметр	Отметка		Направление тр.1	Направление тр.2	
Подающий:			мм			☐ В пол
Напорный:			мм			☐ В пол

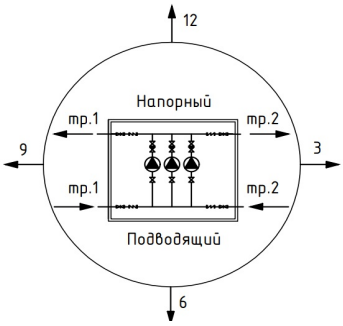

ТРЕБОВАНИЯ К КОНСТРУКЦИИ БЛОК-КОНТЕЙНЕРА:

Степень огнестойкости:

Степень обеспеченности подачи воды: I

Категория надежности электроснабжения: I

Цвет сэндвич панелей по каталогу RAL:

Каркас

Сэндвич панели

Вид крыши:

Количество и размеры дверных блоков:

		Кол-во:	Размеры:
	Ворота:		
Внешние габаритные размеры:	не более		
	не менее		

Грузоподъемное оборудование:

ВНУТРЕННИЕ ИНЖЕНЕРНЫЕ СИСТЕМЫ:

Система вентиляции:

Освещение: ☑ Рабочее ☑ Аварийное ☐ Внешнее ☐ Ремонтное

Отвод случайных стоков: Приямок+дренажный насос

СИСИТЕМА ПОЖАРНО-ОХРАННОЙ СИГНАЛИЗАЦИИ

☑ Охранно-пожарная сигнализация (сигнал 20П):

Требования к системе сигнализации:

ДОП. ОБОРУДОВАНИЕ

☑ Подключение пожарной техники (только для пожаротушения)

☐ Водомерный узел Тип учета:

☐ Виброкоменсаторы на выходе трубопроводов из блок-бокса

НЕОБХОДИМЫЙ ПЕРЕЧЕНЬ ДОКУМЕНТОВ

☑ Лист данных на установку

☑ Принципиальная схема

☑ Спецификация на оборудование

☑ Задание на фундамент

☑ План с расстановкой

☑ Описание блок-бокса

☑ Только позиция и цена

ДОПОЛНИТЕЛЬНЫЕ СВЕДЕНИЯ

Параметры насоса Q=254 м3/ч, H= 65 м.вод.ст. Внутренняя компоновка показана условно

Заполните опросный лист и отправьте его Вашему менеджеру

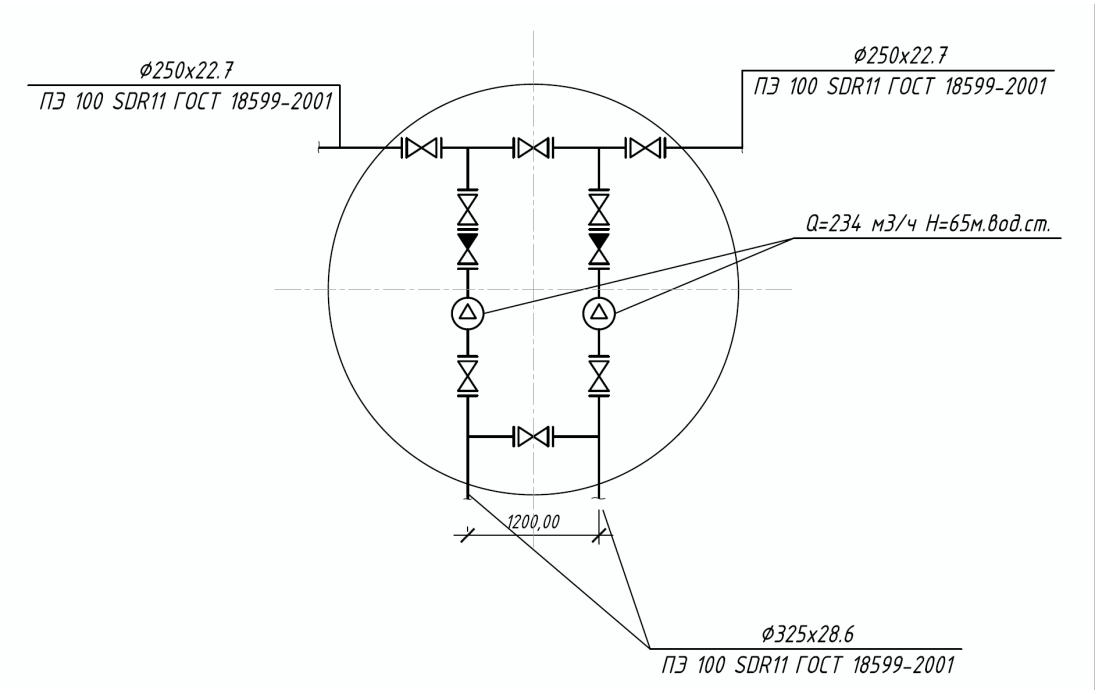
ø250х22.7
ПЭ 100 SDR11 ГОСТ 18599-2001
ø250х22.7
ПЭ 100 SDR11 ГОСТ 18599-2001
Q=234 м3/ч H=65м.вод.ст.
1200,00
ø325х28.6
ПЭ 100 SDR11 ГОСТ 18599-2001

ООО "Группа Компаний Элита"
196084, Россия, г. Санкт-Петербург,
ул.Седова, д.37

Тел: +7 (812) 702-42-42
Факс: +7 (812) 702-42-43
Сайт: www.elitacompany.ru

ОПРОСНЫЙ ЛИСТ ДЛЯ ПОДБОРА СПД

* Отмеченные поля - обязательны для заполнения.

Объект	Шахта №12	Адрес объекта	
Заказчик		Телефон	8-913-300-6262
Контактное лицо	Шафиков Артем	E-mail	Quarz-t@mail.ru

НАСОСНАЯ СТАНЦИЯ

Марка станции:
- ☐ Станция Wilo
- ☐ Станция Grundfos
- ☐ Станция Antarus

Марка станции:
- ☐ Antarus на насосах Wilo
- ☐ Antarus на насосах Grundfos
- ☑ Любой

Назначение:
- ☑ Для водоснабжения
- ☐ Для пожаротушения
- ☐ Совмещенная

Кол-во управляемых задвижек: _____ шт

Рабочая точка насосной установки:

Максимальный расход*: 85,00 м3/ч

Напор*: 60,00 м. вод. ст.

Кол-во насосов:

Рабочих 1 шт

Резервных 1 шт

На склад _____ шт

Существующий напор на входе в установку (подпор) _____ **м. вод. ст.**

КОРПУС

Диаметр (D) _____ мм

Высота (H) _____ мм

☐ Теплоизоляция

Глубина (Нт) _____ мм

Размещение:
- ☐ В емкости
- ☐ В блок боксе
- ☐ Установка под проезжей частью

ВАРИАНТЫ ОБВЯЗКИ
- ☐ Обвязка 1 (затворы,виброкомпенсаторы)
- ☐ Обвязка 2 (затворы,гильзы с уплотнителем)

НАПОРНАЯ ЛИНИЯ

Кол-во напорных трубопроводов*: ☑ 1 ☐ 2

	1	2	
Наружный диаметр напорного трубопровода (dнап):	160		мм
Глубина залегания низа трубопровода* (hнап):	2660		мм
Направление напорного трубопровода:			ч

☐ **Дополнительные затворы для переключения между трубопроводами**
☐ с электроприводом

ПОДВОДЯЩАЯ ЛИНИЯ

Кол-во подводящих трубопроводов*: ☐ 1 ☑ 2

	1	2	
Наружный диаметр подводящего трубопровода* (dподв):	160	160	мм
Глубина залегания низа трубопровода* (hподв):	5340	5340	мм
Направление подводящего трубопровода:			ч

☐ **Дополнительные затворы для переключения между трубопроводами**
☐ с электроприводом

ШКАФ УПРАВЛЕНИЯ

Расположение*:
- ☑ **В емкости**
- ☐ **В помещении**
- ☐ **Уличное**

Опции:
- ☑ **Подключение дренажного насоса**
- ☐ **Виброкомпенсаторы**
- ☑ **Ответные фланцы**
- ☐ **АВР (автоматический ввод резерва)** (указать сигналы)
- ☐ **Диспетчеризация по сухим** контактам
- ☐ **Сирена**

ДОПОЛНИТЕЛЬНЫЕ СВЕДЕНИЯ

Необходимо предусмотреть насосную станцию подземного исполнения со шкафом управления с частотным преобразователем. Шкаф управления расположить в подземной станции повышения давления или в отдельном щите на улице, предусмотреть защиту от осадков. Схема прилагается. Компоновку определить самостоятельно с учетом требований к станции.
Предусмотреть наполнение баков в автоматическом режиме.
Работа насосов автоматизирована на поддержание давления воды в сети хозяйственно-бытового водоснабжения промплощадки.
При снижении давления в сети промплощадки, срабатывают насосы.
Необходимо предусмотреть следующие уровни резервуаре:
Минимальный уровень - защита работы насоса от сухого хода.
Максимальный уровень - затвор с электроприводом на пополнение резервуаров закрыт.
Предусмотреть возможность подключения напрямую с подпитывающего центрального водовода.

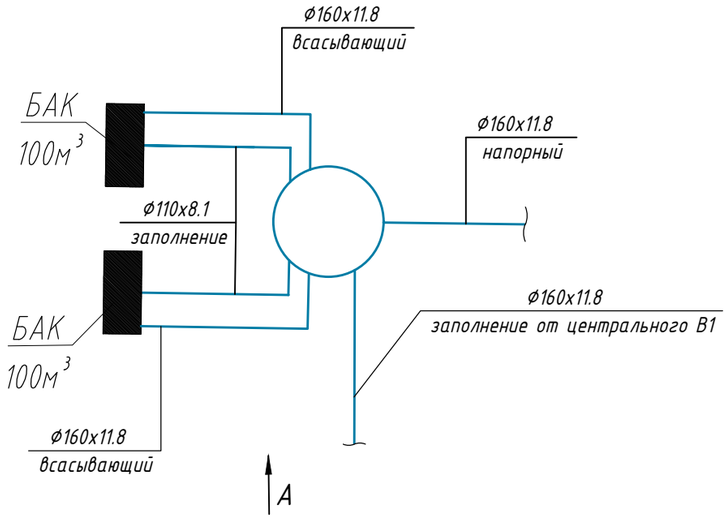

Вид А

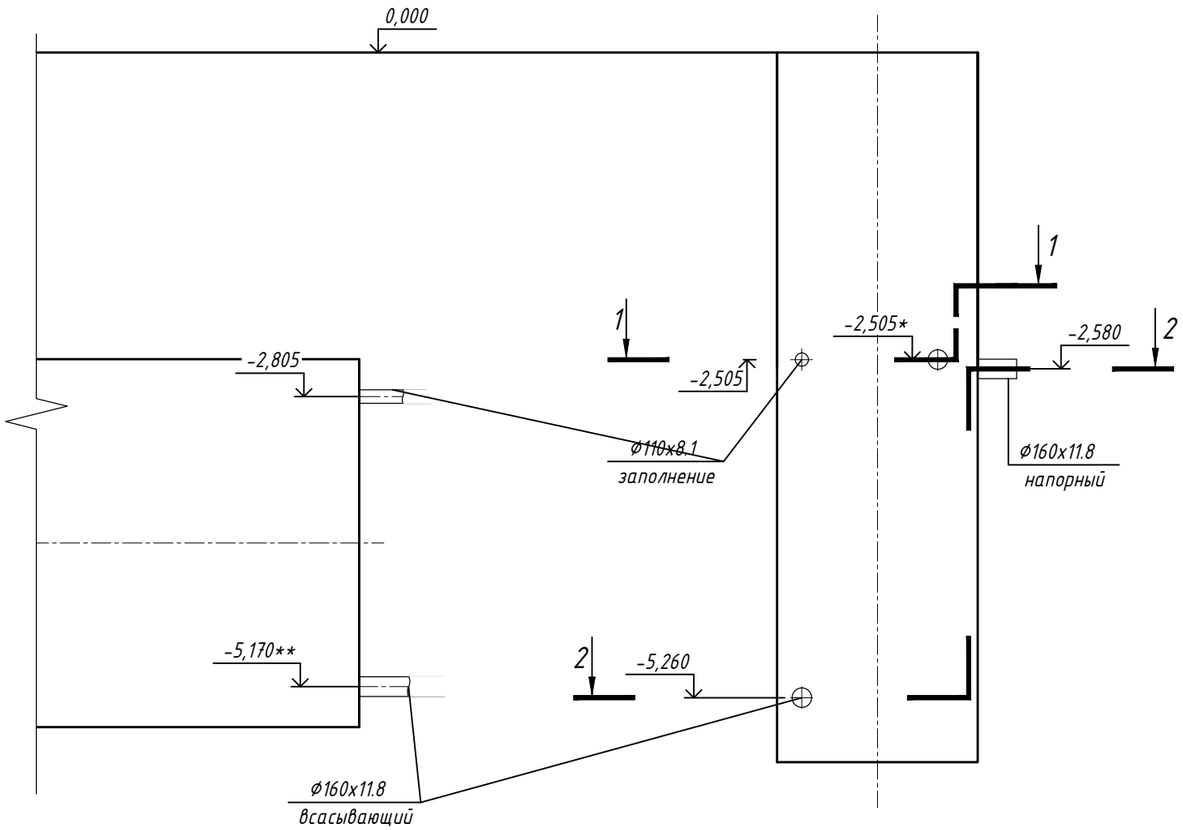

1-1

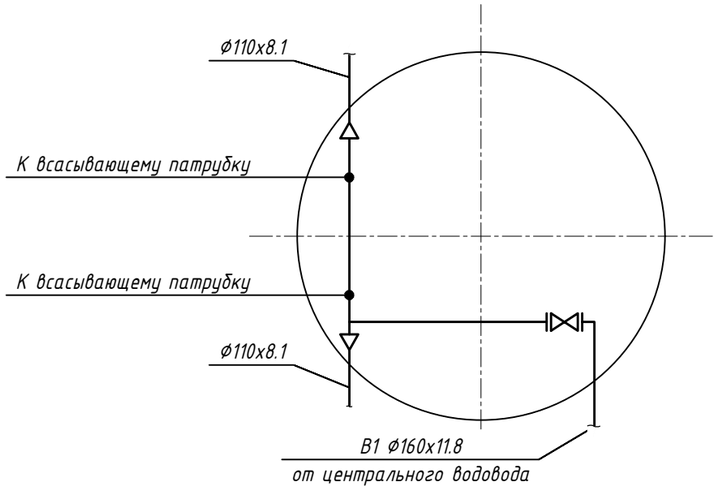

2-2

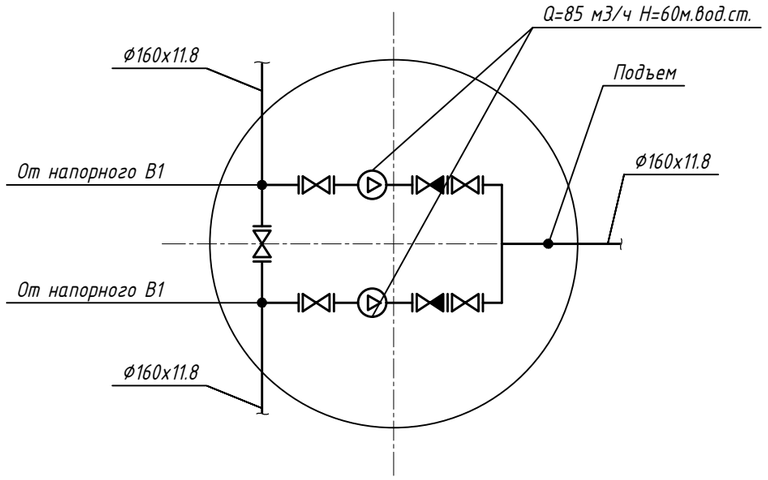

Примечание:
* - размер уточнить.
** - привязка дана условно, патрубок выхода из емкость предусмотреть как можно ниже.

Изм.	Кол.уч.	Лист	№ док	Подп.	Дата								
						1963914-ОП-ОЛ3	Строительство зданий и сооружений на производственной площадке участка недр «Поле шахты Северный Маганак» ООО «Шахта №12».	ГИП			2023	Стадия	Лист
								Н. контроль				Р	1
						Кемеровская область – Кузбасс, г. Прокопьевск, земельный участок с кадастровым номером 42:32:0102006:2076	Опросный лист №3	Проверил					
								Разработал	Солонин				

КВАРЦ
АРХИТЕКТУРНО-СТРОИТЕЛЬНОЕ ПРОЕКТИРОВАНИЕ