МОС-КОД	ОПИСАНИЕ	БЛИЖАЙШАЯ СПЕЦИФИКАЦИЯ МАТЕРИАЛА
C22	ЛИТАЯ АУСТЕНИТНАЯ НЕРЖАВЕЮЩАЯ СТАЛЬ (CF-8)	ASTM A743 МАРКА CF-8
D21	ВЫСОКОПРОЧНЫЙ ЧУГУН С ШАРОВИДНЫМ ГРАФИТОМ, МАРКА 500-7	IS 1865 SG 500/7
D81	ОЦИНКОВАННЫЙ ЧУГУН С ШАРОВИДНЫМ ГРАФИТОМ	IS 1865 SG 500/7
E03	УГЛЕРОДИСТАЯ СТАЛЬ, МАРКА 1030	ASTM A 29 МАРКА 1030
E05	УГЛЕРОДИСТАЯ СТАЛЬ, МАРКА K1045	BS: 970–1955 МАРКА EN 8D
E21	СТАЛЬНОЙ СПЛАВ СО СРЕДНЕЙ И ВЫСОКОЙ ПРОЧНОСТЬЮ НА РАЗРЫВ (4140, En19A)	BS: 970–1955 МАРКА EN 19A
E62	СТАЛЬ ОЦИНКОВАННАЯ, МАРКА 250	IS 2062: 2006 МАРКА E250
G01	ЧУГУН, МАРКА 200	IS 210 FG 200
G02	ЧУГУН, МАРКА 250	IS 210 FG 260
P30	ТЕРМОПЛАСТИК	– – – –
S10	ЭТИЛЕН-ПРОПИЛЕНОВЫЙ СИНТЕТИЧЕСКИЙ КАУЧУК	СОБСТВЕННЫЙ СТАНДАРТ «ВЕИР»
S14	НИТРИЛЬНЫЙ СИНТЕТИЧЕСКИЙ КАУЧУК – ЖЕСТКОСТЬ 70	СОБСТВЕННЫЙ СТАНДАРТ «ВЕИР»
D21	ВЫСОКОПРОЧНЫЙ ЧУГУН С ШАРОВИДНЫМ ГРАФИТОМ, МАРКА 500-7	IS 1865 SG 500/7
C73	НЕРЖАВЕЮЩАЯ СТАЛЬ, МАРКА 316 (КОВКАЯ)	ASTM A276 МАРКА 316

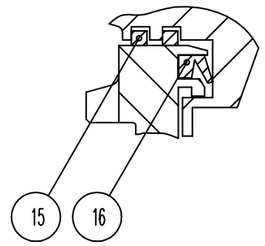

ВИД А

ПОЗ.	КОЛ-ВО	ОПИСАНИЕ	МОС-КОД	ДЕТАЛЬ №
1	1	ШПОНКА ВАЛА	E05	E073M
2	1	ВАЛ	E05	E070M
3	1	КОНТРГАЙКА ЛАБИРИНТНОГО УПЛОТНЕНИЯ	E62	E061
4	2	ЛАБИРИНТНОЕ УПЛОТНЕНИЕ	D81	E062–10
5	2	ПРЕСС-МАСЛЕНКА	———	UF4L73–Z
7	2	ЗАГЛУШКА	E62	WP4P1–E
8	1	ПАСПОРТНАЯ ТАБЛИЧКА	C22	S32
9	2	ЗАКЛЕПКА ПАСПОРТНОЙ ТАБЛИЧКИ	———	TLP/D424BS
10	1	КОРПУС ПОДШИПНИКА	G01	E004M
11	2	УПЛОТНЕНИЕ ДЛЯ КОНСИСТЕНТНОЙ СМАЗКИ	D21	E046
12	2	ПОДШИПНИК	———	E009
13	2	ТОРЦЕВАЯ КРЫШКА	D21	E024–10
14	16	УСТАНОВОЧНЫЙ ВИНТ ТОРЦЕВОЙ КРЫШКИ	E62	D027M
15	1	КОМПЛЕКТ РЕГУЛИРОВОЧНЫХ ПРОКЛАДОК	P30	E025
16	4	ПОРШНЕВОЕ КОЛЬЦО	G02	E108
17	2	УПЛОТНЕНИЕ ПОДШИПНИКА	S10	E089–10

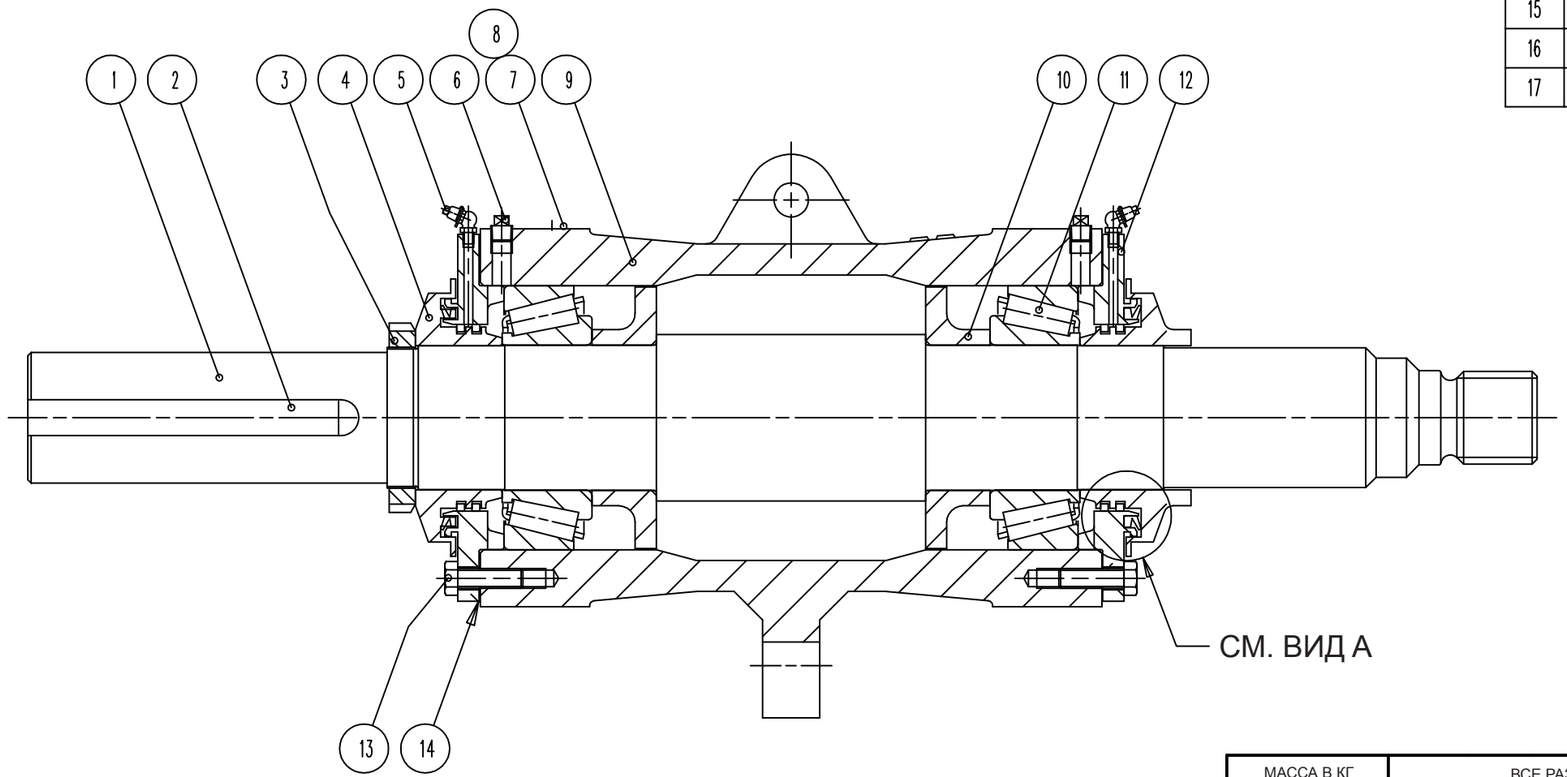

ЗАКАЗЧИК: ООО «ВЕИР МИНЕРАЛЗ РФЗ»

МЕСТОНАХОЖДЕНИЕ: РОССИЯ

НАИМЕНОВАНИЕ ОБОРУДОВАНИЯ: –

ОБОРУДОВАНИЕ №: INDIA1850–04

КОЛ-ВО СБОРОЧНЫХ УЗЛОВ: 01

ЗАВОДСКОЙ №:

ЗАКАЗ-НАРЯД №: 19/0231

МАССА В КГ

ВСЕ РАЗМЕРЫ В ММ

СОСТАВИТЕЛЬ ДОКУМЕНТА:
БАНГАЛОР, ИНДИЯ

МАСШТАБ: –

Авторское право © «Веир Минералз Индия Лтд.» 2019 г.
«Веир Минералз Индия Лтд.» («Компания») является владельцем авторских прав и всей конфиденциальной информации на данном чертеже.
Полное или частичное копирование данного чертежа, в любой форме и любыми средствами, запрещено, а информация на чертеже не должна раскрываться третьим лицам или использоваться в целях, отличных от целей, для которых она предназначена, без предварительного письменного разрешения Компании.

ИЗДЕЛИЕ:
WARMAN®
Центробежные шламовые насосы

НАИМЕНОВАНИЕ:
ПОДШИПНИКОВЫЙ УЗЕЛ – E005M
СХЕМА ДЕТАЛЕЙ

УТВ.:	AS
ПРОВ.:	AGN
РАЗРАБ.:	APN
ДАТА:	24–01–2019

ЛИСТ 1 ИЗ 1

ФОРМАТ	ЧЕРТЕЖ №	РЕДАКЦИЯ
A3	K412391	0

ИЗМ.	ОПИСАНИЕ	ДАТА	СПР. №	ВЫП.	ПРОВ.
4					
3					
2					
1					